SSS SIEDLE

Manuale di progettazione Sistema 1+n

Versione 2006/2007

Indice

Audio

Descrizione del sistema 3

Prestazioni
Avvertenze per l'installazione, lunghezza linee audio 4

Avvertenze di progettazione
Funzioni supplementari nel sistema 1+n 5

Citofonia con audiosegreto
1 posto esterno ÜV Ta-64/1 6

Citofonia con audiosegreto
2 posti esterni ÜV Ta-64/2
3 posti esterni ÜV Ta-64/3 7

Citofonia e comunicazione interna con audiosegreto
1 posto esterno ÜV Ta-74/1 8

Citofonia con audiosegreto
1 posto esterno principale e posto esterno sul piano
ÜV Ta-84/1 9

Citofonia con audiosegreto
1 posto esterno principale e posto esterno sul piano,
con comunicazione interna sul piano ÜV Ta-85/1 10

Citofonia e comunicazione interna con audiosegreto
1 posto esterno
con comunicazione interna sul piano ÜV Ta-94/1 11

Più di 1 posto esterno, con apriporta collegati a prova di manomissione 12

Diverse configurazioni per unità abitativa
ÜV-Ta-... con GC 612-... e ETC 602-... 13

Video

Avvertenze per l'installazione, lunghezza linee video 14

Videocitofonia,
1 posto esterno con audiosegreto e videosegreto
ÜV TVKa-64/1/1 15

Videocitofonia,
2 posti esterni con audiosegreto e videosegreto
ÜV TVKa-64/2/2 16

Videocitofonia,
3 posti esterni con audiosegreto e videosegreto
ÜV TVKa-64/3/3 17

Videocitofonia e comunicazione interna
1 posto esterno con audiosegreto e videosegreto
ÜV TVKa-74/1/1 18

Videocitofonia con audiosegreto,
1 posto esterno principale e posto esterno sul piano
ÜV TVKa-84/1 19

Videocitofonia con audiosegreto,
1 posto esterno principale e posto esterno sul piano,
con comunicazione interna sul piano ÜV TVKa-85/1 20

Videocitofonia e comunicazione interna, con audiosegreto,
1 posto esterno
con comunicazione interna sul piano ÜV TVKa-94/1 21

Più di un posto esterno video,
con apriporta collegati a prova di manomissione. 22

Sezione posto esterno audio. Descrizione degli apparecchi. 23

Sezione posto esterno componenti video.
Descrizione degli apparecchi. 24-25

Sezione abitazione audio. Descrizione degli apparecchi. 26-27

Sezione abitazione video. Descrizione degli apparecchi. 28

Alimentatori e apparecchi di comando audio.
Descrizione degli apparecchi. 29

Alimentatori e apparecchi di comando supplementari video.
Descrizione degli apparecchi. 30

Vario-Bus

Vario-Bus Controllo d'accesso elettronico.
Immissione di chiamata digitale. 32-33

Moduli di immissione Vario-Bus.
Vario-Bus, Apparecchi di commutazione, comando e alimentazione. Descrizione degli apparecchi. 34-36

Per impianti complessi o richieste speciali sono a vostra disposizione i consulenti tecnici presso i centri di esposizione e formazione Siedle.

! Integrazioni tecniche e errori di stampa non giustificano alcuna rivendicazione di risarcimento danni.

Sistema 1+n a risparmio di fili

Struttura

Il sistema 1+n a risparmio di fili si basa su un'installazione con un filo comune e un certo numero di fili di chiamata. Il filo comune è contrassegnato con “1”, mentre il filo di chiamata con “n”, da cui la denominazione “sistema 1+n”. Sui due fili di ogni citofono di sistema vengono trasmesse tutte le funzioni di chiamata, conversazione, apriporta, nonché le funzioni di commutazione.
L'installazione dei due fili deve avvenire nello stesso cavo.
Il sistema DoorCom mette a disposizione interfacce alla rete telefonica per il collegamento analogico e ISDN.
Ad ogni citofono di sistema può essere collegato un tasto di chiamata dal piano “ERT”, un tasto da cui è possibile inviare una chiamata nel vano scala all'appartamento.
Nel sistema 1+n possono essere azionati in parallelo fino a 8 posti esterni.
Il comando dell'apriporta avviene sempre dal posto esterno da cui è avvenuta la chiamata.
Il sistema 1+n dispone di 1 canale fonico. Il numero dei canali fonici può essere aumentato utilizzando corrispondenti controller.
Non è necessaria una programmazione dell'impianto/degli apparecchi.

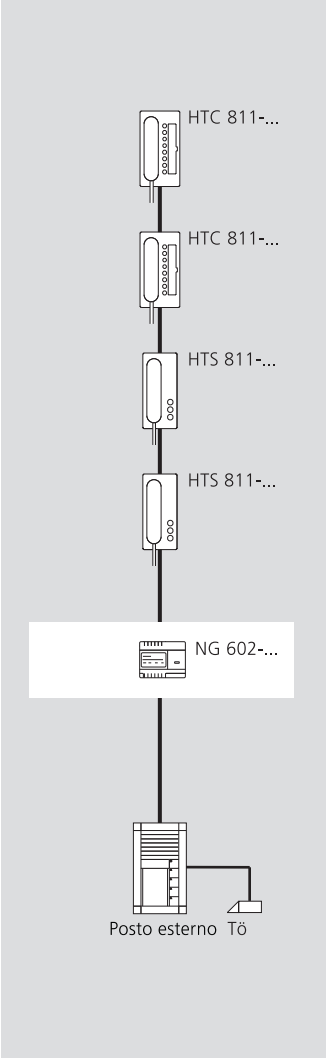

Sistema 1+n

Sistema 1+n a risparmio di fili con trasmissione video

Struttura

Il sistema 1+n può essere abbinato alla funzione video.
La trasmissione del segnale video avviene tramite un cavo coassiale comunemente in commercio da 75 Ohm.
Il posto esterno viene dotato di una telecamera e i citofoni di sistema dispongono di un monitor a colori integrato.
In ogni citofono di sistema con monitor a colori è incorporato un distributore video, che consente un collegamento "loop through" del segnale video da un apparecchio all'altro. Naturalmente, si può anche realizzare un'installazione a montante o a stella con corrispondenti distributori video.
Tutti i citofoni di sistema con monitor a colori e ogni posto esterno video devono essere alimentati mediante due fili supplementari.
Questa alimentazione è garantita da un alimentatore video centralizzato nella distribuzione principale.
Ad avvenuta chiamata dal posto esterno il porter comanda il modulo telecamera, il monitor nel citofono di sistema si accende e compare sul display l'immagine del visitatore.

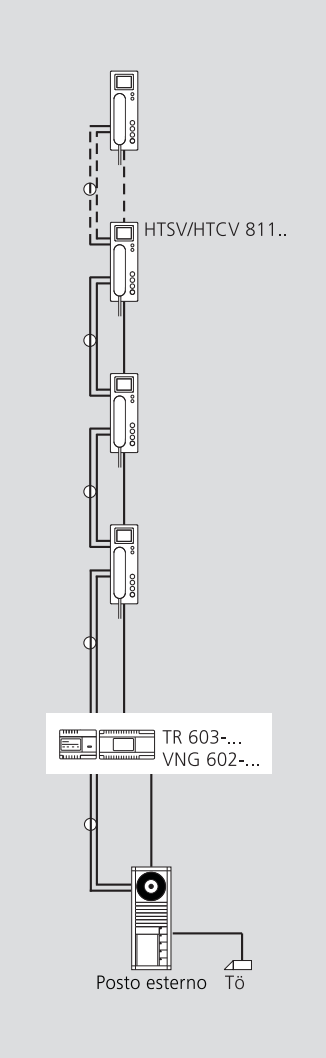

Sistema 1+n con video

Prestazioni

Prestazioni Sistema 1+n Siedle	con HTS/HTC 811-...
Chiamata/conversazione/apriporta/ audiosegreto. Chiamata dal piano con differenziazione di chiamata	•
Accensione luce	senza installazione supplementare
Ripetitore di suoneria	tramite NS 711-... o ripetitore di suoneria comunemente in commercio tramite NSC 602-... Installazione supplementare necessaria
Tempo apriporta	3 sec. fissi
Numero di posti esterni	max. 8
Numero di utenti complessivo	max. 500
Canali fonici	1
Tacitazione di chiamata	•
Regolazione del volume di chiamata in continuo	•
Connessione video tramite	HTSV/HTCV 811-...
Porter sul piano con differenziazione di chiamata	tramite ETC 602-...
Comunicazione interna	con HTC/HTCV 811-... max. 6 apparecchi tramite GC 612-...
Funzione di commutazione/di comando	tramite HTC/HTCV 811-... con SFC 602-...
Possibile immissione digitale di chiamata (COM/DRM)	RC/RCE 602-... necessario

Avvertenze per l'impianto audio

Posa delle linee
Per rispettare le disposizioni generali sulla sicurezza di impianti telefonici ai sensi delle norme VDE 0100 e VDE 0800 e impedire interferenze, occorre rispettare una posa separata delle linee a corrente debole e a corrente forte. E' necessario mantenere una distanza di 10 cm. La linea dal porter deve essere posata senza derivazioni direttamente fino alla scatola di collegamento principale oppure può eventualmente prevedere collegamenti "loop through" con altri porter.

! Se si utilizzano più cavi collegati ai citofoni di sistema, **occorre** portare e collegare in ogni cavo il morsetto "1". I fili del morsetto "1" devono essere collegati tutti allo **stesso porter** a cui sono collegate le linee di chiamata.

Linee
Per l'installazione si possono utilizzare linee a corrente debole o linee per telefonia:

JY(ST)Y	Linee accoppiate, ritorte, schermate
A2Y(ST)2Y	Cavi di terra per telefonia
YR	Linee acorrente debole

Facendo riferimento agli schemi generali è possibile definire il necessario numero di fili. Devono essere considerati anche fili di riserva per possibili operazioni di montaggio a posteriori.

Lunghezza delle linee nella sezione audio

I seguenti raggi d'azione si riferiscono sempre alle linee precedentemente descritte con **diametro dei fili di 0,8 mm.**

• Max. 500 m dal posto esterno più lontano al citofono di sistema più lontano.
• Max. 100 m dall'alimentatore al posto esterno più lontano.
• In impianti con più posti esterni la lunghezza della rete di linee posate ai posti esterni deve essere al massimo di 500 m.
• Raggio d'azione sul controller di gruppo:
fra il GC 612-... e ogni HTC/HTCV 811-... max. 100 m
• Il cablaggio fra il GC 612-... e i citofoni di sistema collegati HTC/HTCV 811-... deve essere realizzato a stella.
• Le lunghezza della rete di linee (cavi) posate nell'intero sistema non deve superare i 2500 m.

! In caso di linee con **fili dal diametro di 0,6 mm**, il raggio d'azione si dimezza.

Procedura di progettazione

Il sistema 1+n di Siedle consente di coprire il fabbisogno di più impianti.
In funzione delle esigenze di sicurezza è possibile progettare ed eseguire l'impianto come impianto audio, video oppure misto.
Nell'elaborazione della documentazione di progettazione abbiamo stabilito un precisa procedura sistematica che attraversa tutta la progettazione.

La **procedura** risulta per noi logica se nella progettazione si inizia dalla **sezione posto esterno**, si passa attraverso la **sezione abitazione** e si conclude con la **distribuzione**.

Fanno parte della distribuzione, oltre agli alimentatori, anche gli apparecchi che svolgono le **funzioni supplementari**. A tale scopo è necessaria un'installazione supplementare, ad es. fra un tasto luce o un sensore di movimento aggiuntivo e la distribuzione.

In ogni sezione (posto esterno, abitazione, distribuzione) vengono descritti innanzi tutto i componenti audio, quindi i componenti video.
Nel sistema 1+n la trasmissione del segnale video avviene tramite cavo coassiale da 75 Ohm.

Aspetti generali
La configurazione della sezione posto esterno può essere molto variabile. E' facilmente realizzabile a livello standard avvalendosi del catalogo di ordinazione Siedle.
La documentazione di progettazione si riferisce esclusivamente ai componenti elettrici necessari per il sicuro funzionamento dell'impianto.
Durante la progettazione e successivamente, durante l'installazione, occorre considerare opportunamente ulteriori funzioni ed elementi strutturali.
In fase di progettazione del posto esterno occorre fare attenzione all'altezza di montaggio, soprattutto se è previsto l'impiego di una videocamera.
Altezza di montaggio raccomandata circa 1,60 m fino al centro della telecamera.

Vario-Bus
Ulteriori funzioni di comando possono essere eseguite tramite il sistema Vario-Bus.
In questo sistema i moduli d'immissione Vario COM/ELM/FPM 611-... consentono di comandare i controller per attivare una chiamata dal posto esterno oppure funzioni di commutazione.
Allo stesso modo tramite il COM/DRM 611-... possono essere attivate o inviate chiamate dal posto esterno.
Vedere pagina 31.

Sezione posto esterno
La sezione posto esterno lascia molto spazio alla creatività.
Il posto esterno può essere infatti allestito con:
Siedle-Vario,
Siedle-Classic,
Siedle-Steel o
il porter da incasso da installare in uno scomparto citofonico esistente.

Sezione abitazione
Anche nella sezione abitazione è possibile decidere fra numerose varianti.

Consulenza
Le varianti e le possibilità esecutive sono rappresentate nel nostro catalogo di ordinazione.
Per un'accurata consulenza sono disponibili i nostri centri di esposizione e di formazione.
Vedere pagina 35, Assistenza Clienti.

Funzioni supplementari nel sistema 1+n

Posti esterni paralleli
Senza accessori possono essere collegati in parallelo fino ad 8 posti esterni. I porter si sincronizzano fra loro tramite i morsetti TLn.

Citofoni di sistema paralleli o accessori
Possono essere azionati in parallelo fino a 2 citofoni di sistema. Si considerano apparecchi collegati in parallelo anche il ripetitore di suoneria NS 711-..., il controller ripetitore di suoneria NSC 602-... e il DoorCom analogico DCA 612-...

Chiamata dal piano ERT
Ogni citofono di sistema dispone di un morsetto di collegamento ERT per un tasto di chiamata dal piano.
Il tasto di chiamata dal piano viene utilizzato in edifici con più appartamenti per suonare dal posto esterno sul piano direttamente nell'appartamento.

Posto esterno sul piano
Al posto di un tasto di chiamata dal piano ERT è possibile prevedere anche un posto esterno sul piano.
Per il collegamento di un posto esterno sul piano è necessario il controller di piano ETC 602-...

Commutazione e comando
Le funzioni di commutazione e di comando possono essere attivate dai citofoni di sistema comfort HTC/HTCV 811-...
Per eseguire le funzioni di comando sono necessari il controller di commutazione/comando a distanza SFC 602-... e 2 fili supplementari fra il posto esterno e la distribuzione.

Connessione ad un impianto telefonico
Uno o più posti esterni nel sistema 1+n possono essere collegati tramite il DoorCom analogico DCA 612-... all'utenza derivata analogica di un impianto telefonico.
In questo caso, al posto di un citofono di sistema HTS/HTC viene installato un DCA 612-...
Nell'impianto telefonico un'utenza derivata o un numero di telefono possono essere selezionati da un massimo di tre tasti di chiamata.

Citofonia con audiosegreto

Casa unifamiliare e plurifamiliare
1 posto esterno

Schema generale dei collegamenti
ÜV-Ta-64/1

1 posto esterno (Siedle-Vario, Siedle-Classic, Siedle-Steel o porter da incasso Siedle), numero a piacere di citofoni di sistema HTS 811-..., HTC 811-... sul montante comune

Principio di funzionamento
Funzioni di chiamata e conversazione fra il posto esterno e i citofoni di sistema HTS/ HTC 811-... collegati.
Una conversazione in corso non può essere ascoltata da altri citofoni di sistema.
Tasto apriporta per la funzione di apriporta, tasto luce per la funzione di accensione luce.
Tasto luce illuminato nel posto esterno con contatto di commutazione a potenziale zero.
Collegamento di un tasto di chiamata dal piano (ERT) per la funzione di chiamata da un posto esterno sul piano.
Melodie variabili per chiamate dal posto esterno o dal posto esterno sul piano.

Se l'apriporta deve essere collegato in modo da escludere eventuali manomissioni, occorre installare il controller apriporta CTÖ 602-... A tale scopo sono necessari fili supplementari.

Avvertenze
Contatto apriporta e luce nel porter max. 24 V AC, 2 A

ERT Tasto di chiamata dal piano
n Numero di tasti di chiamata (TL)

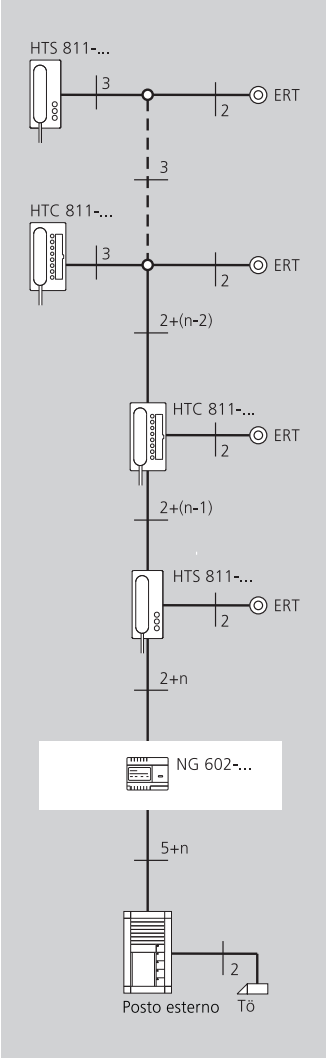

Posti esterni paralleli
Senza accessori possono essere collegati in parallelo fino ad 8 posti esterni. I porter si sincronizzano fra loro tramite i morsetti TLn.

Citofoni di sistema paralleli o accessori
Possono essere azionati in parallelo fino a 2 citofoni di sistema. Si considerano apparecchi collegati in parallelo anche il ripetitore di suoneria NS 711-..., il controller ripetitore di suoneria NSC 602-... e il DoorCom analogico DCA 612-...

Chiamata dal piano ERT
Ogni citofono di sistema dispone di un morsetto di collegamento ERT per un tasto di chiamata dal piano. Il tasto di chiamata dal piano viene utilizzato in edifici con più appartamenti per suonare dal posto esterno sul piano direttamente nell'appartamento.

Posto esterno sul piano
Al posto di un tasto di chiamata dal piano ERT è possibile prevedere anche un posto esterno sul piano.
Per il collegamento di un posto esterno sul piano è necessario il controller di piano ETC 602-...

Commutazione e comando
Le funzioni di commutazione e di comando possono essere attivate dai citofoni di sistema comfort HTC/HTCV 811-...
Per eseguire le funzioni di comando sono necessari il controller di commutazione/ comando a distanza SFC 602-... e 2 fili supplementari fra il posto esterno e la distribuzione.

Connessione ad un impianto telefonico
Uno o più posti esterni nel sistema 1+n possono essere collegati tramite il DoorCom analogico DCA 612-... all'utenza derivata analogica di un impianto telefonico.
In questo caso, al posto di un citofono di sistema HTS/HTC viene installato un DCA 612-...
Nell'impianto telefonico un'utenza derivata o un numero di telefono possono essere selezionati rispettivamente da un massimo di tre tasti di chiamata.

Citofonia con audiosegreto
Casa unifamiliare e plurifamiliare
2 posti esterni

Schema generale dei collegamenti
ÜV-Ta-64/2

2 posti esterni (Siedle-Vario, Siedle-Classic, Siedle-Steel o porter da incasso Siedle), numero a piacere di citofoni di sistema HTS 811-..., HTC 811-... sul montante comune

Principio di funzionamento
Funzioni di chiamata e conversazione fra 2 posti esterni e i citofoni di sistema HTS/HTC 811-... collegati.
Una conversazione in corso non può essere ascoltata da altri citofoni di sistema.
Tasto apriporta per la funzione di apriporta, tasto luce per la funzione di accensione luce.
Queste funzioni vengono eseguite quando un visitatore suona alla porta. Tasto luce illuminato nel posto esterno con contatto di commutazione a potenziale zero.
Collegamento di un tasto di chiamata dal piano (ERT) per la funzione di chiamata dal posto esterno sul piano.
Melodie variabili per chiamate dal posto esterno o dal posto esterno sul piano.

Se l'apriporta deve essere collegato in modo da escludere eventuali manomissioni, occorre installare il controller apriporta CTÖ 602-... A tale scopo sono necessari fili supplementari.

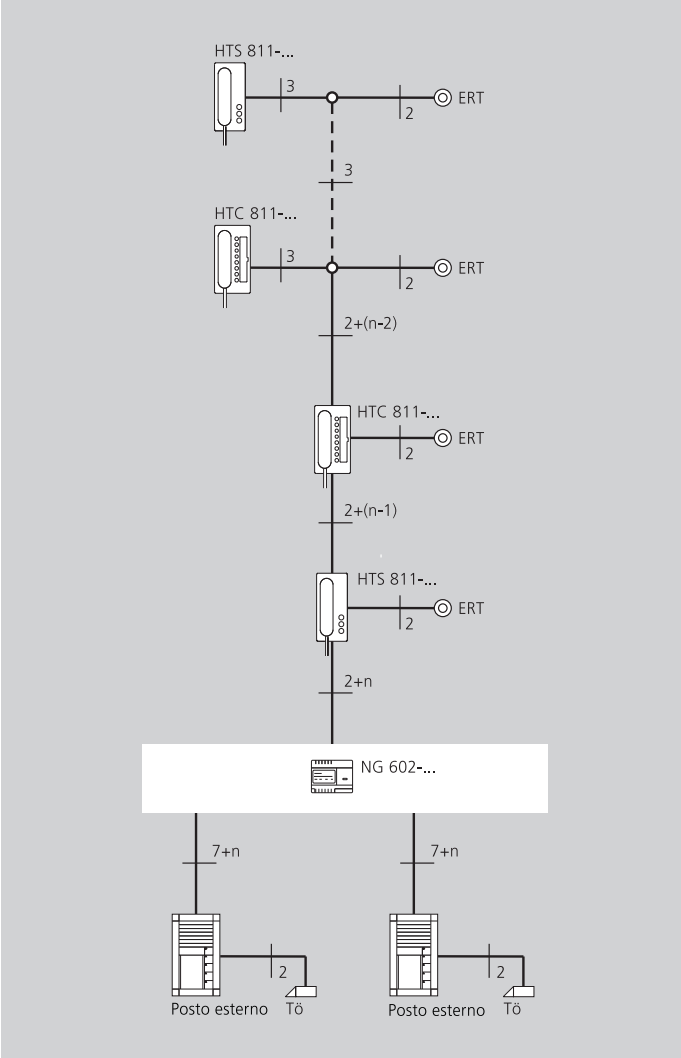

Avvertenze
Contatto apriporta e luce nel porter max. 24 V AC, 2 A.

ERT Tasto di chiamata dal piano
n Numero di tasti di chiamata (TL)

Citofonia con audiosegreto
Casa unifamiliare e plurifamiliare
3 posti esterni

Schema generale dei collegamenti
ÜV-Ta-64/3...8

3 - 8 posti esterni (Siedle-Vario, Siedle-Classic, Siedle-Steel o porter da incasso Siedle), numero a piacere di citofoni di sistema HTS 811-..., HTC 811-... sul montante comune

Principio di funzionamento
Funzioni di chiamata e conversazione fra 3 - 8 posti esterni e i citofoni di sistema HTS/HTC 811-... collegati.
Una conversazione in corso non può essere ascoltata da altri citofoni di sistema.
Tasto apriporta per la funzione di apriporta, tasto luce per la funzione di accensione luce.
Queste funzioni vengono eseguite quando un visitatore suona alla porta. Tasto luce illuminato nel posto esterno con contatto di commutazione a potenziale zero.
Collegamento di un tasto di chiamata dal piano (ERT) per la funzione di chiamata dal posto esterno sul piano.
Melodie variabili per chiamate dal posto esterno o dal posto esterno sul piano.

Se l'apriporta deve essere collegato in modo da escludere eventuali manomissioni, occorre installare il controller apriporta CTÖ 602-... A tale scopo sono necessari fili supplementari.

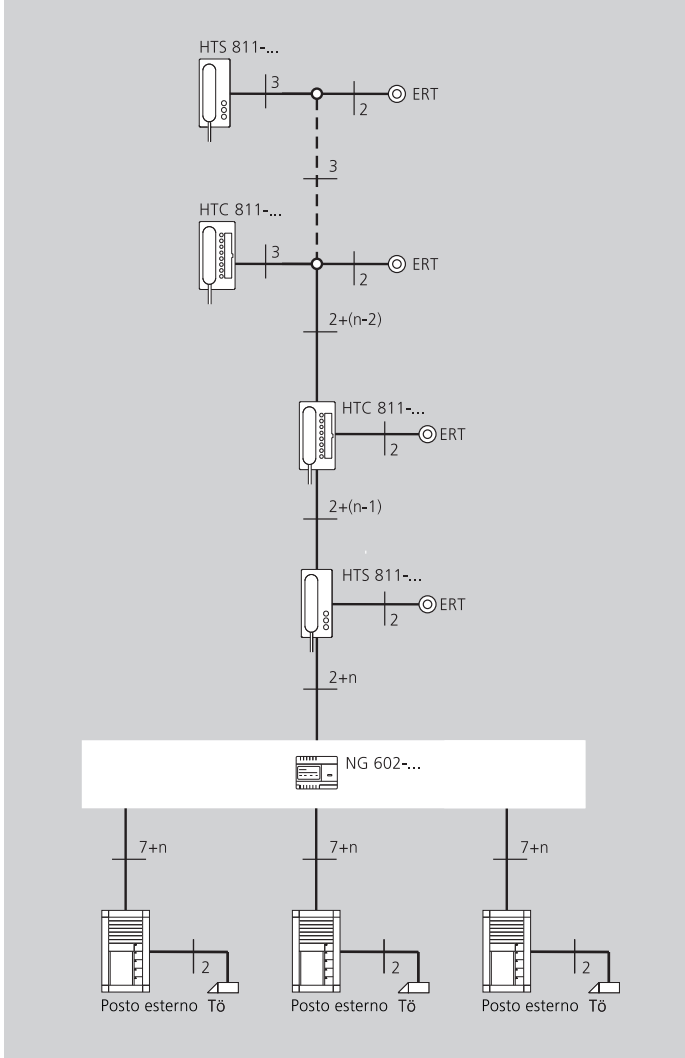

Avvertenze
Contatto apriporta e luce nel porter max. 24 V AC, 2 A.

ERT Tasto di chiamata dal piano
n Numero di tasti di chiamata (TL)

Citofonia e comunicazione interna con audiosegreto,
1 posto esterno

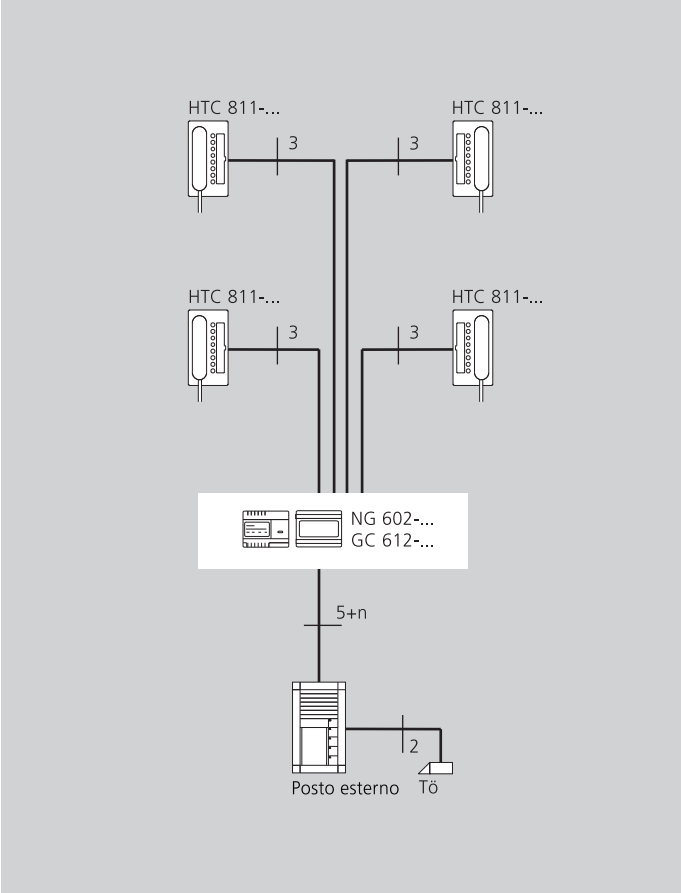

Schema generale dei collegamenti ÜV-Ta-74/1

1 posto esterno (Siedle-Vario, Siedle-Classic, Siedle-Steel o porter da incasso Siedle), 2-6 citofoni di sistema HTC 811-... con controller di gruppo GC 612-... per conversazione interna

Principio di funzionamento
Funzioni di chiamata e conversazione fra il posto esterno e i citofoni di sistema HTC 811-... collegati.
Una conversazione in corso con il posto esterno non può essere ascoltata da altri citofoni di sistema. Conversazione interna fra gli HTC 811-... collegati al GC 612-... Selezione degli utenti con i tasti di chiamata sui citofoni. Tasto apriporta per la funzione di apriporta, tasto luce per la funzione di accensione luce. Tasto luce illuminato nel posto esterno con contatto di commutazione a potenziale zero.
Collegamento di un tasto di chiamata dal piano (ERT) per la funzione di chiamata dal posto esterno sul piano.
Melodie variabili per chiamate dal posto esterno, dal posto esterno sul piano o per chiamate interne.

Se l'apriporta deve essere collegato in modo da escludere eventuali manomissioni, occorre installare il controller apriporta CTÖ 602-... A tale scopo sono necessari fili supplementari.

Chiamate dal posto esterno al GC 612-...
Tramite un GC 612-... è possibile chiamare in modo selettivo dal posto esterno **max. 6** citofoni.

Il cablaggio fra il GC 612-... e i citofoni HTC 811-... deve essere realizzato a stella.

Avvertenze
Contatto apriporta e luce nel porter max. 24 V AC, 2 A.

ERT	Tasto di chiamata dal piano
n	Numero di tasti di chiamata (TL)

Posti esterni paralleli
Senza accessori possono essere collegati in parallelo fino ad 8 posti esterni. I porter si sincronizzano fra loro tramite i morsetti TLn.

Commutazione e comando
Le funzioni di commutazione e di comando possono essere attivate dai citofoni di sistema comfort HTC/HTCV 811-...
Per eseguire le funzioni di comando sono necessari il controller di commutazione/comando a distanza SFC 602-... e 2 fili supplementari fra il posto esterno e la distribuzione.

Citofonia con audiosegreto,
1 posto esterno principale e posto esterno sul piano

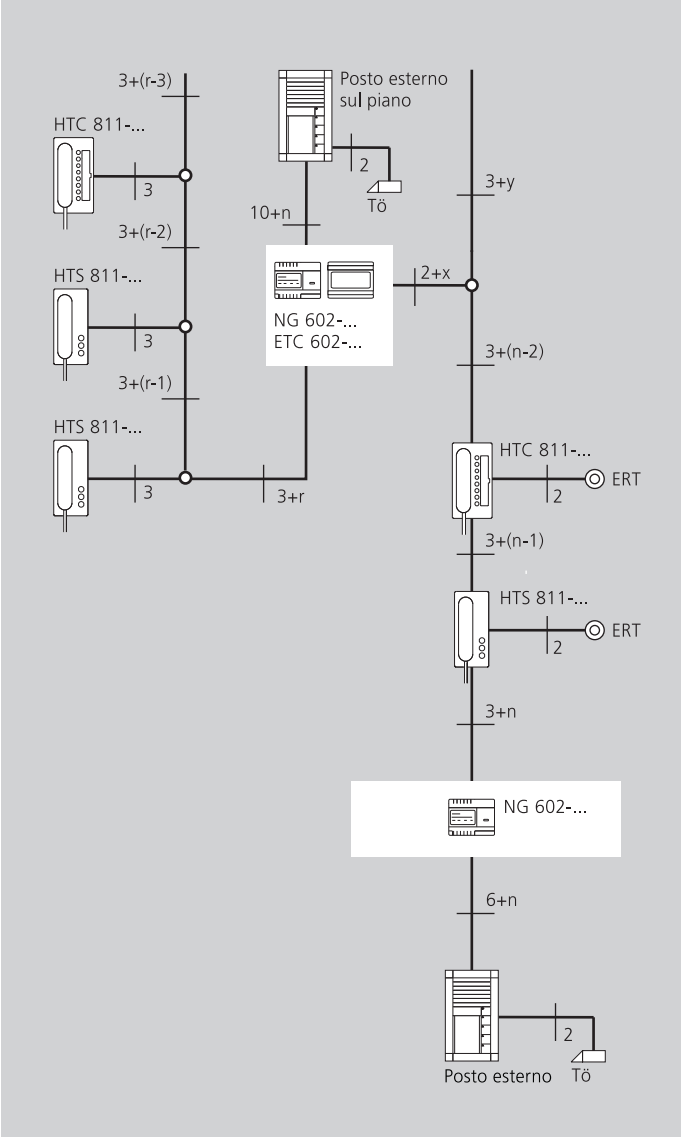

Schema generale dei collegamenti ÜV-Ta-84/1

1 posto esterno (Siedle-Vario, Siedle-Classic, Siedle-Steel o porter da incasso Siedle) sul montante comune, con numero a piacere di citofoni di sistema HTS 811-...,
HTC 811-...
1 porter sul piano con numero a piacere di citofoni di sistema HTS 811-..., HTC 811-…

Principio di funzionamento
Funzioni di chiamata e conversazione fra il posto esterno e i citofoni di sistema HTS/HTC 811-... collegati.
Una conversazione in corso non può essere ascoltata da altri citofoni di sistema.
Tasto apriporta per la funzione di apriporta, tasto luce per la funzione di accensione luce.
Queste funzioni vengono eseguite quando un visitatore suona alla porta. Tasto luce illuminato nel posto esterno con contatto di commutazione a potenziale zero.
Posto esterno sul piano per le funzioni di chiamata, conversazione e apriporta da un posto esterno sul piano. E' possibile collegare in parallelo più posti esterni sul piano.
Collegamento di un tasto di chiamata dal piano (ERT) per la funzione di chiamata dal posto esterno sul piano.
Melodie variabili per chiamate dal posto esterno o dal posto esterno sul piano.

Se l'apriporta deve essere collegato in modo da escludere eventuali manomissioni, occorre installare il controller apriporta CTÖ 602-... . A tale scopo sono necessari fili supplementari.

Avvertenze
Contatto apriporta e luce nel porter max. 24 V AC, 2 A

ERT	Tasto di chiamata dal piano
n	Numero di tasti di chiamata (montante principale TL)
r	Numero delle linee di chiamata dietro il controller di piano
x	Numero delle linee di chiamata sul controller di piano
y	Numero dei restanti citofoni sul montante comune

Posti esterni paralleli
Senza accessori possono essere collegati in parallelo fino ad 8 posti esterni. I porter si sincronizzano fra loro tramite i morsetti TLn.

Citofoni di sistema paralleli o accessori
Possono essere azionati in parallelo fino a 2 citofoni di sistema. Si considerano apparecchi collegati in parallelo anche il ripetitore di suoneria NS 711-..., il controller ripetitore di suoneria NSC 602-... e il DoorCom analogico DCA 612-...

Chiamata dal piano ERT
Ogni citofono di sistema dispone di un morsetto di collegamento ERT per un tasto di chiamata dal piano.
Il tasto di chiamata dal piano viene utilizzato in edifici con più appartamenti per suonare dal posto esterno sul piano direttamente nell'appartamento.

Posto esterno sul piano
Al posto di un tasto di chiamata dal piano ERT è possibile prevedere anche un posto esterno sul piano. Per il collegamento di un posto esterno sul piano è necessario il controller di piano ETC 602-...

Commutazione e comando
Le funzioni di commutazione e di comando possono essere attivate dai citofoni di sistema comfort HTC/HTCV 811-...
Per eseguire le funzioni di comando sono necessari il controller di commutazione/ comando a distanza SFC 602-... e 2 fili supplementari fra il posto esterno e la distribuzione.

Connessione ad un impianto telefonico
Uno o più posti esterni nel sistema 1+n possono essere collegati tramite il DoorCom analogico DCA 612-... all'utenza derivata analogica di un impianto telefonico.
In questo caso, al posto di un citofono di sistema HTS/HTC viene installato un DCA 612-...
Nell'impianto telefonico un'utenza derivata o un numero di telefono possono essere selezionati da un massimo di tre tasti di chiamata.

Citofonia con audiosegreto,
1 posto esterno principale e posto esterno sul piano, con conversazione interna sul piano

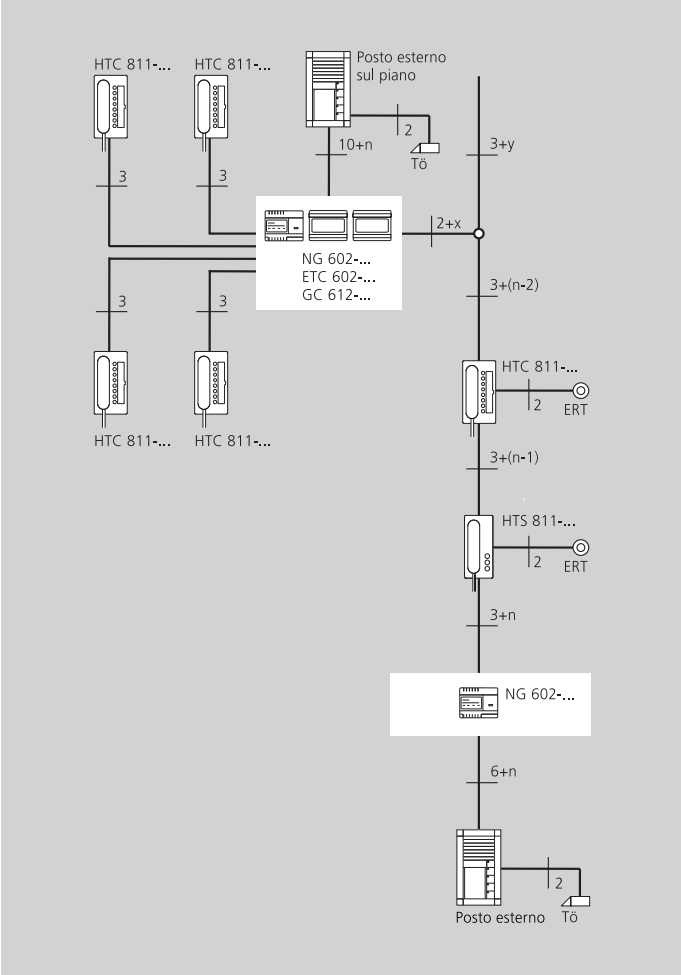

Schema generale dei collegamenti ÜV-Ta-85/1

1 posto esterno (Siedle-Vario, Siedle-Classic, Siedle-Steel o porter da incasso Siedle) sul montante comune, con numero a piacere di citofoni di sistema HTS 811-..., HTC 811-...
1 porter sul piano con max. 6 citofoni di sistema HTC 811-... e conversazione interna

Principio di funzionamento
Funzioni di chiamata e conversazione fra il posto esterno e i citofoni di sistema HTS /HTC 811-... collegati.
Una conversazione in corso non può essere ascoltata da altri citofoni di sistema.
Conversazione interna fra gli HTC 811-... collegati al GC 612-... Selezione degli utenti con i tasti di chiamata sui citofoni. Tasto apriporta per la funzione di apriporta, tasto luce per la funzione di accensione luce. Queste funzioni vengono eseguite quando un visitatore suona alla porta.
Tasto luce illuminato nel posto esterno con contatto di commutazione a potenziale zero.
Posto esterno sul piano per le funzioni di chiamata, conversazione e apriporta da un posto esterno sul piano. E' possibile collegare in parallelo più posti esterni sul piano.
Collegamento di un tasto di chiamata dal piano (ERT) per la funzione di chiamata dal posto esterno sul piano.
Melodie variabili per chiamate dal posto esterno, dal posto esterno sul piano o per chiamate interne.

Se l'apriporta deve essere collegato in modo da escludere eventuali manomissioni, occorre installare il controller apriporta CTÖ 602-... A tale scopo sono necessari fili supplementari.

Chiamate dal posto esterno al GC 612-...
Tramite un GC 612-... è possibile chiamare in modo selettivo dal posto esterno **max. 6** citofoni.
Il cablaggio fra il GC 612-... e i citofoni HTC 811-... deve essere realizzato a stella.

Avvertenze
Contatto apriporta e luce nel porter max. 24 V AC / 2 A

ERT	Tasto di chiamata dal piano
n	Numero di tasti di chiamata (montante principale TL)
r	Numero delle linee di chiamata dietro il controller di piano
x	Numero delle linee di chiamata sul controller di piano
y	Numero dei restanti citofoni sul montante comune

Posti esterni paralleli
Senza accessori possono essere collegati in parallelo fino ad 8 posti esterni. I porter si sincronizzano fra loro tramite i morsetti TLn.

Citofoni di sistema paralleli o accessori
Sul montante comune possono essere azionati in parallelo fino a 2 citofoni di sistema.
Si considerano apparecchi collegati in parallelo anche il ripetitore di suoneria NS 711-..., il controller ripetitore di suoneria NSC 602-... e il DoorCom analogico DCA 612-... .

Chiamata dal piano ERT
Ogni citofono di sistema dispone di un morsetto di collegamento ERT per un tasto di chiamata dal piano. Il tasto di chiamata dal piano viene utilizzato in edifici con più appartamenti per suonare dal posto esterno sul piano direttamente nell'appartamento.

Posto esterno sul piano
Al posto di un tasto di chiamata dal piano ERT è possibile prevedere anche un posto esterno sul piano. Per il collegamento di un posto esterno sul piano è necessario il controller di piano ETC 602-... .

Commutazione e comando
Le funzioni di commutazione e di comando possono essere attivate dai citofoni di sistema comfort HTC/HTCV 811-...
Per eseguire le funzioni di comando sono necessari il controller di commutazione/ comando a distanza SFC 602-... e 2 fili supplementari fra il posto esterno e la distribuzione.

Connessione ad un impianto telefonico
Uno o più posti esterni nel sistema 1+n possono essere collegati tramite il DoorCom analogico DCA 612-... all'utenza derivata analogica di un impianto telefonico. In questo caso, al posto di un citofono di sistema HTS/HTC viene installato un DCA 612-... Nell'impianto telefonico un'utenza derivata o un numero di telefono possono essere selezionati da un massimo di tre tasti di chiamata.

Citofonia e comunicazione interna, con audiosegreto,
1 posto esterno
con conversazione interna nel gruppo

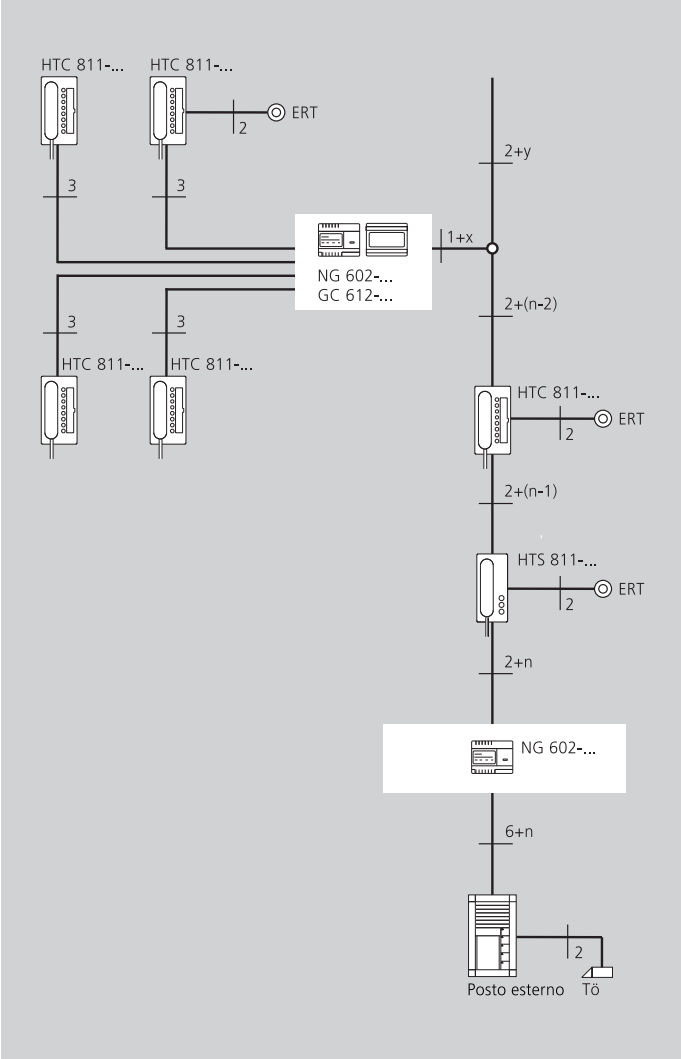

Schema generale dei collegamenti
ÜV-Ta-94/1

1 posto esterno (Siedle-Vario, Siedle-Classic, Siedle-Steel o porter da incasso Siedle), numero a piacere di citofoni di sistema HTS 811-..., HTC 811-... sul montante comune 2-6 citofoni di sistema HTC 811-... con controller di gruppo GC 612-... per conversazione interna

Principio di funzionamento
Funzioni di chiamata e conversazione fra il posto esterno e i citofoni di sistema HTS/HTC 811-... collegati. Una conversazione in corso non può essere ascoltata da altri citofoni di sistema. Conversazione interna fra gli HTC 811-... collegati al GC 612-... . Selezione degli utenti con i tasti di chiamata sui citofoni. Tasto apriporta per la funzione di apriporta, tasto luce per la funzione di accensione luce. Tasto luce illuminato nel posto esterno con contatto di commutazione a potenziale zero.
Collegamento di un tasto di chiamata dal piano (ERT) per la funzione di chiamata dal posto esterno sul piano.
Melodie variabili per chiamate dal posto esterno, dal posto esterno sul piano o per chiamate interne.

Chiamate dal posto esterno al GC 612-...
Tramite un GC 612-... è possibile chiamare in modo selettivo dal posto esterno al **massimo 6** citofoni.

L'installazione fra il GC 612-... e i citofoni di sistema HTC 811-0 -... deve essere realizzata sotto forma di cablaggio a stella.

Se l'apriporta deve essere eseguito a prova di manomissione, quindi non deve essere collegato al porter, occorre installare anche il CTÖ 602-... A tale scopo sono necessari fili supplementari.

In una casa plurifamiliare può essere utilizzato un numero a piacere di controller di gruppo GC 612-... con alimentatore NG 602-... supplementare e HTC 811-... collegati a valle per la telefonia interna.

Avvertenze
Contatto apriporta e luce nel porter
max. 24 V AC / 2 A

ERT	Tasto di chiamata dal piano
n	Numero di tasti di chiamata (TL)
x	Numero delle linee di chiamata nel gruppo
y	Numero dei restanti citofoni sul montante comune

Posti esterni paralleli
Senza accessori possono essere collegati in parallelo fino a 8 posti esterni. I porter si sincronizzano fra loro tramite i morsetti TLn.

Citofoni di sistema paralleli o accessori
Nell'installazione a montante possono essere azionati in parallelo fino a 2 citofoni di sistema. Si considerano apparecchi in parallelo anche il ripetitore di suoneria NS 711-... e il controller ripetitore di suoneria NSC 602-...

Chiamata dal piano ERT
Ogni citofono di sistema dispone di un morsetto di collegamento ERT per un tasto di chiamata dal piano. Il tasto di chiamata dal piano viene utilizzato in edifici con più appartamenti per suonare dal posto esterno sul piano direttamente nell'appartamento.

Posto esterno sul piano
Al posto di un tasto di chiamata dal piano ERT è possibile prevedere anche un posto esterno sul piano. Per il collegamento di un posto esterno sul piano è necessario il controller di piano ETC 602-...

Commutazione e comando
Le funzioni di commutazione e di comando possono essere attivate dai citofoni di sistema comfort HTC/HTCV 811-...
Per eseguire le funzioni di comando sono necessari il controller di commutazione/comando a distanza SFC 602-... e 2 fili supplementari fra il posto esterno e la distribuzione.

Connessione ad un impianto telefonico
Uno o più posti esterni nel sistema 1+n possono essere collegati tramite il DoorCom analogico DCA 612-... all'utenza derivata analogica di un impianto telefonico. In questo caso, al posto di un citofono di sistema HTS/HTC viene installato un DCA 612-... Nell'impianto telefonico un'utenza derivata o un numero di telefono possono essere selezionati da un massimo di tre tasti di chiamata.

Più di 1 posto esterno

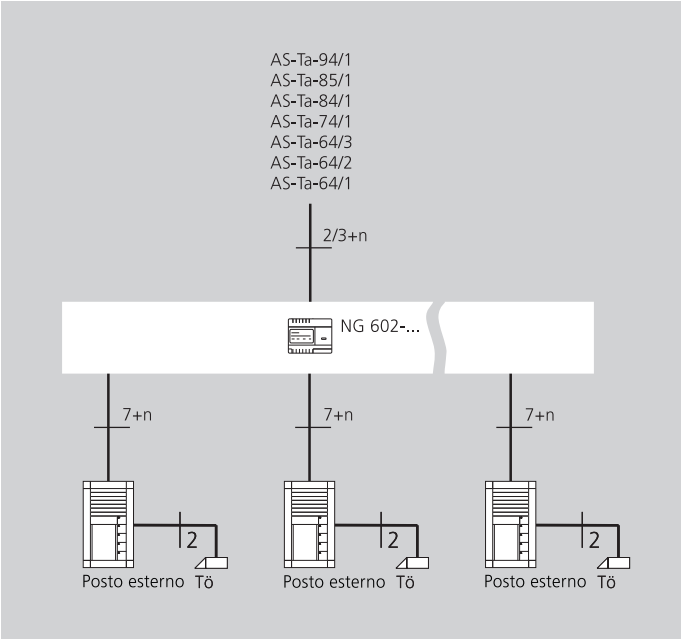

Schema generale dei collegamenti
ÜV-Ta-...> 1 TL
1 - 8 posti esterni (Siedle-Vario, Siedle-Classic, Siedle-Steel o porter da incasso Siedle), numero a piacere di citofoni di sistema HTS 811-..., HTC 811-...

Principio di funzionamento
Funzione di chiamata e conversazione fra uno o più posti esterni e i citofoni di sistema collegati HTS/ HTC 811-... L'attivazione del porter che chiama avviene automaticamente tramite la chiamata.

Non sono necessari apparecchi di commutazione.

Una conversazione in corso non può essere ascoltata da altri citofoni di sistema.
Sul montante comune possono essere collegati fino a 8 porter.

Più di 1 posto esterno con apriporta collegati a prova di manomissione

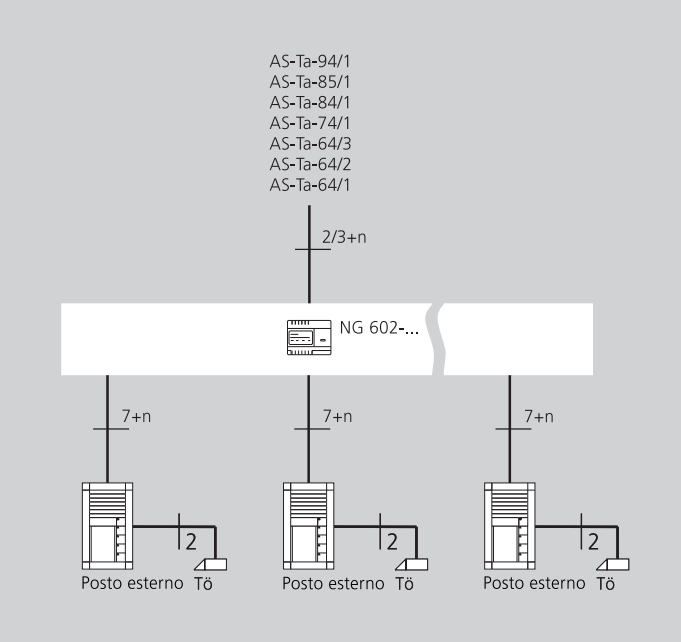

Schema generale dei collegamenti
ÜV-Ta-...> 1 TL con CTÖ

1 - 8 posti esterni (Siedle-Vario, Siedle-Classic, Siedle-Steel o porter da incasso Siedle), 1 CTÖ 602-... numero a piacere di citofoni di sistema HTS 811-..., HTC 811-...

Principio di funzionamento
Funzione di chiamata e conversazione fra più posti esterni e i citofoni di sistema collegati HTS/HTC 811-... . L'attivazione del porter che chiama avviene automaticamente tramite la chiamata.

Non sono necessari apparecchi di commutazione.
Una conversazione in corso non può essere ascoltata da altri citofoni di sistema.
Gli apriporta devono essere a prova di manomissione, quindi non vanno collegati al porter; per questo motivo occorre installare un CTÖ 602-…
A tale scopo sono necessari fili supplementari.

Sul montante comune possono essere collegati fino a 8 porter.

Diverse configurazioni per unità abitativa

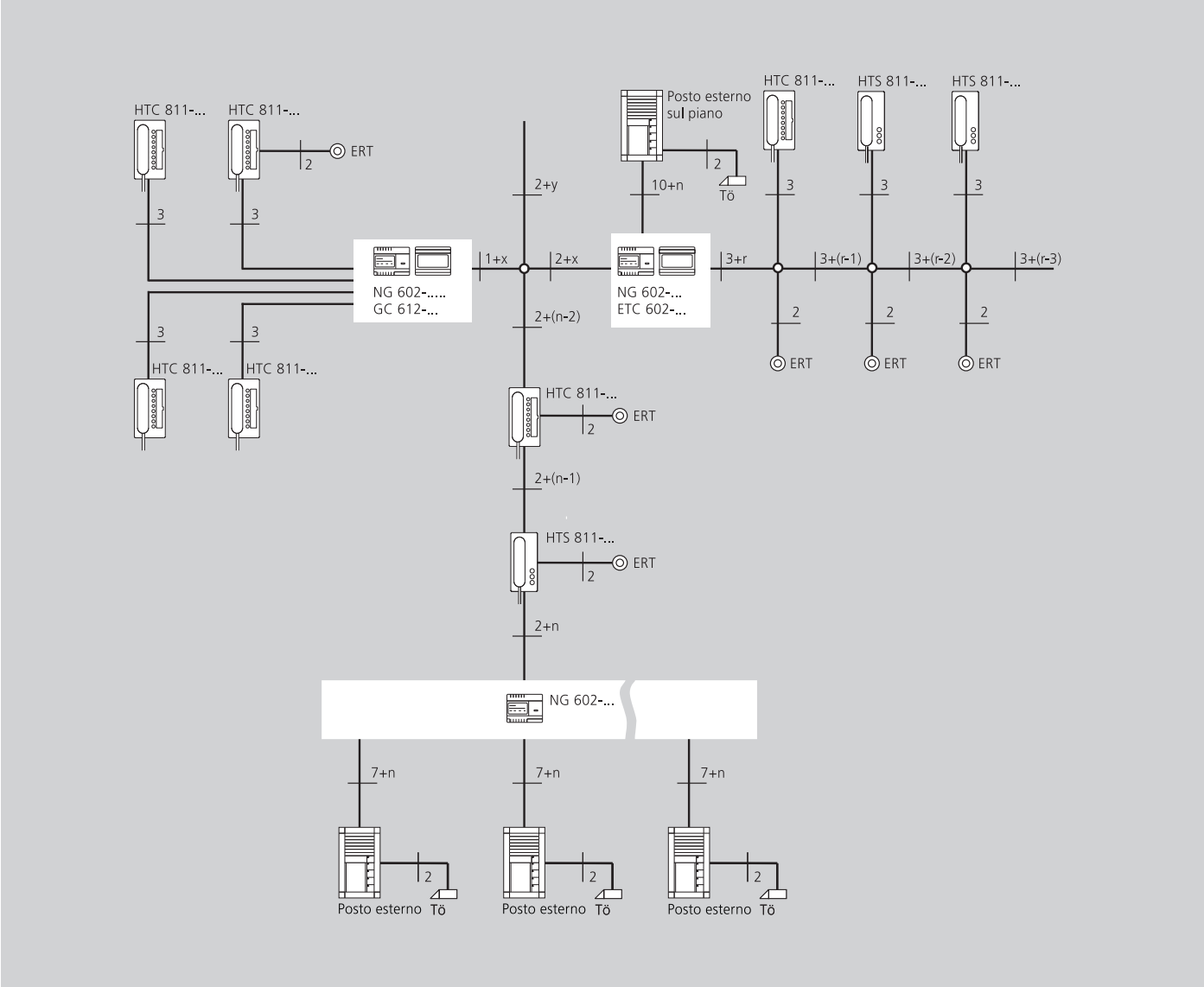

Schema generale dei collegamenti
ÜV-Ta-... con GC 612-... e ETC 602-...

Più posti esterni (Siedle-Vario, Siedle-Classic, Siedle-Steel o porter da incasso Siedle) sul montante comune, con numero a piacere di citofoni di sistema HTS 811-..., HTC 811-...
2-6 citofoni di sistema HTC 811-... con controller di gruppo GC 612-... per conversazione interna.
1 porter sul piano con numero a piacere di citofoni di sistema HTS/HTC 811-...

Principio di funzionamento
Gruppo 1 descritto come in ÜV-Ta-94/1, gruppo 2 come descritto in ÜV-Ta-84/1, tuttavia con più porter. Tutte le conversazioni sono protette da audiosegreto.
In linea generale, ogni piano può essere configurato in modo diverso dall'altro.

Per una consulenza dettagliata, ad es. in caso di impianti complessi e combinazioni di diverse tipologie di impianti, è a vostra disposizione il nostro servizio di Assistenza Clienti.

Avvertenze per l'installazione video

Posa delle linee
Per rispettare le disposizioni generali sulla sicurezza di impianti telefonici ai sensi delle norme VDE 0100 e VDE 0800 e impedire interferenze, occorre rispettare una posa separata delle linee a corrente debole e a corrente forte. E' necessario mantenere una distanza di 10 cm.
La linea dal porter deve essere posata senza derivazioni direttamente alla scatola di collegamento principale oppure può prevedere eventualmente collegamenti "loop through" con altri porter.

! Se si utilizzano più cavi collegati ai citofoni di sistema, **occorre** portare e collegare in ogni cavo il morsetto "1". I fili del morsetto "1" devono essere collegati tutti allo **stesso porter** a cui sono collegate le linee di chiamata.

Linee
Per l'installazione si possono utilizzare linee a corrente debole o linee per telefonia:

JY(ST)Y	Linee accoppiate, ritorte, schermate
A2Y(ST)2Y	Cavi di terra per telefonia
YR	Linee acorrente debole

Tipo di linee necessarie per la trasmissione video:
cavo coassiale da 75 Ohm, ad es. RG 59 o larghezza di banda equivalente del segnale video: segnale video da max. 5 MHz secondo CCIR/ PAL, 1 Vss/ 75 Ohm
Attenuazione fra la telecamera e il monitor: max. 5 dB

La maggior parte dei dati nelle schede tecniche dei cavi coassiali si riferisce a frequenze > 50 MHz.

Occorre evitare linee lunghe nei montanti comuni. Se è inevitabile realizzare linee derivate, sono necessari distributori video con amplificatori, ad es. VMO 511-2 o VMO 602-4.
Posare i cavi coassiali a regola d'arte.

Raggio d'azione nella sezione video

Raggi d'azione
I raggi d'azione di seguito indicati si riferiscono sempre a **fili dal diametro di 0,8 mm.**

• Le lunghezza della rete di linee (cavi) posate nell'intero sistema non deve superare i 2500 m.
• **Citofono di sistema – porter**
max. 500 m fra il posto esterno e il citofono di sistema con monitor a colori più lontano.
• **Alimentatore del porter**
max. 100 m fra l'alimentatore e il posto esterno più lontano
• Distanza fra i porter più lontani (fili TLn): max. 500 m
• **Raggi d'azione Controller di gruppo - citofono di sistema**
La distanza fra il GC 612-... e ogni HTC/HTCV 811-... deve essere pari al massimo a 100 m.
• Il cablaggio fra il GC 612-... e i citofoni di sistema con monitor a colori collegati HTC/HTCV 811-... deve essere realizzato a stella.
Anche il cavo coassiale deve essere posato a stella.

Raggio d'azione del cavo coassiale posto interno - telecamera
Se si utilizza un cavo coassiale comunemente in commercio (75 Ohm), il raggio d'azione è di circa 500 m. In caso di distanze maggiori, utilizzare un cavo coass. con attenuaz. minore. In caso di raggio d'azione di 500 m con cavo coassiale p. montaggio interno comunemente in commercio (circa 2 dB/100 m) è possibile collegare fino a 20 HTSV/ HTCV 811-... . Se si prevedono più di 20 HTSV/HTCV, occorre progettare altri montanti comuni e, in presenza di un raggio d'azione superiore a 300 m, è necessario installare un amplificatore video suppl. (circa 3 dB) comunemente in commercio.

Tipi di cavo coassiale
Il raggio d'azione con cavi tipo 0,4/2,5 può arrivare fino a circa 150 m, mentre con cavi tipo 2,7/17,3 fino a circa 800 m.

Tipo di cavo	0,4/2,5	0,6 L/3,7	0,6/3,7	0,8/4,9 Dz	1,0/6,6	1,1 L/7,3	1,1/7,3	1,7/11,5	2,7/17,3
Struttura									
Conduttore int. ø (mm) circa	0,4	0,6	0,6	0,8	1,0	1,1	1,1	1,7	2,7
Isolamento ø (mm) circa	2,5 PE	3,7 PE	3,7 PE	5,1 PE	6,6 PE	7,3 PE	7,3 PE	11,5 PE	17,3 PE
Guaina ø (mm) circa	4,1 PVC	6,0 PVC	6,0 PVC	7,5 PVC	9,0 PVC	10,3 PVC	10,3 PVC	15 PVC	22,0 PVC
Raggio di flessione min. (mm)	20	30	30	35	45	50	50	80	110
Proprietà elettriche									
Attenuazione a 5 MHz (dB/100 m) circa	3,5	3,1	2,3	1,8	1,4	1,6	1,3	0,9	0,55

! Attenuazione ammessa fra la telecamera e il monitor max. 5 dB.

Alimentatore - monitor
1 monitor circa 200 m
2 monitor in funzionamento in parallelo circa 100 m

Videosegreto e audiosegreto:
5 monitor circa 130 m
10 monitor circa 100 m

Raddoppiando i fili (alimentazione di tensione) è possibile aumentare di conseguenza il raggio d'azione.

Larghezza di banda di trasmissione video circa 5 MHz
Attenuazione max. 5 dB
Attenuazione di passaggio VMO = 0,08 dB

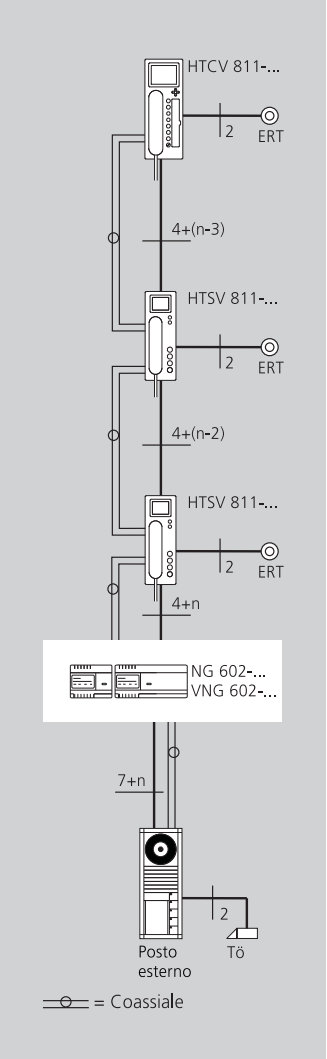

Schema generale dei collegamenti
ÜV-TVKa-64/1/1
1 posto esterno video (Siedle-Vario, Siedle-Classic, Siedle-Steel),
2...n citofoni di sistema con monitor a colori HTSV/ HTCV 811-... sul montante comune

Principio di funzionamento
Funzioni di chiamata, conversazione e video fra il posto esterno e i citofoni di sistema con monitor a colori HTSV/HTCV 811-... collegati. Un collegamento fonico in corso non può essere ascoltato e visto da altri citofoni di sistema. L'immagine del visitatore appare automaticamente sul monitor ad avvenuta chiamata. L'immagine rimane sul monitor per 30 sec. oppure per il tempo di permanenza della conversazione più 30 sec. dal termine della stessa. Tasto apriporta per la funzione di apriporta, tasto luce per la funzione di accensione luce, tasto monitor per il comando manuale dell'immagine della telecamera (possibile solo con filo supplementare). Tasto luce illuminato nel posto esterno con contatto di commutazione a potenziale zero.
Collegamento di un tasto di chiamata dal piano (ERT) per la funzione di chiamata dal posto esterno sul piano. Melodie variabili per chiamate dal posto esterno o dal posto esterno sul piano.
Se l'apriporta deve essere collegato in modo da escludere eventuali manomissioni, occorre installare il controller apriporta CTÖ 602-... . A tale scopo sono necessari fili supplementari.

Avvertenze
Contatto apriporta e luce nel porter max. 24 V AC / 2 A

ERT	Tasto di chiamata dal piano
n	Numero di tasti di chiamata (TL)

Distributori video
Nell'installazione a montante o a stella dei citofoni di sistema con monitor a colori si utilizzano VMO 511-2 o VMO 602-4 e numerose telecamere VKA 511-4.

Inoltre, oltre ai comuni distributori secondari sul piano, occorre prevedere una scatola di derivazione da 100 x 100 mm per il distributore video coassiale nel vano scala.

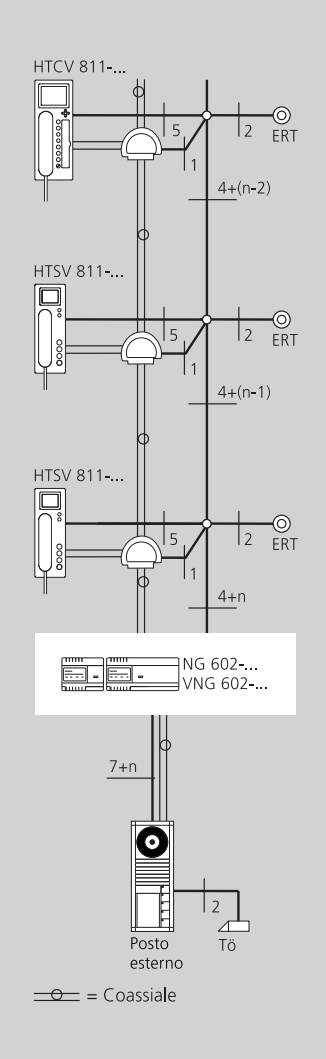

Funzioni supplementari

Citofoni di sistema paralleli o accessori
Possono essere azionati in parallelo fino a 2 citofoni di sistema. Si considerano apparecchi collegati in parallelo anche il ripetitore di suoneria NS 711-..., il controller ripetitore di suoneria NSC 602-... e il DoorCom analogico DCA 612-...

Chiamata dal piano ERT
Ogni citofono di sistema dispone di un morsetto di collegamento ERT per un tasto di chiamata dal piano. Il tasto di chiamata dal piano viene utilizzato in edifici con più appartamenti per suonare dal posto esterno sul piano direttamente nell'appartamento.

Posto esterno sul piano
Al posto di un tasto di chiamata dal piano ERT è possibile prevedere anche un posto esterno sul piano. Per il collegamento di un posto esterno sul piano è necessario il controller di piano ETC 602-...

Commutazione e comando
Le funzioni di commutazione e di comando possono essere attivate dai citofoni di sistema comfort HTC/HTCV 811-...
Per eseguire le funzioni di comando sono necessari il controller di commutazione/ comando a distanza SFC 602-... e 2 fili supplementari fra il posto esterno e la distribuzione.

Connessione ad un impianto telefonico
Uno o più posti esterni nel sistema 1+n possono essere collegati tramite il DoorCom analogico DCA 612-... all'utenza derivata analogica di un impianto telefonico. In questo caso, al posto di un citofono di sistema HTSV/HTCV viene installato un DCA 612-... Nell'impianto telefonico un'utenza derivata o un numero di telefono possono essere selezionati da un massimo di tre tasti di chiamata.
Per il funzionamento video sono necessari anche i seguenti componenti:
DCSF 600-0,
MO 950-01/10 C,
VMO 511-2,
AD 110-01

Videocitofonia

Casa unifamiliare e plurifamiliare
2 posti esterni con audiosegreto e videosegreto

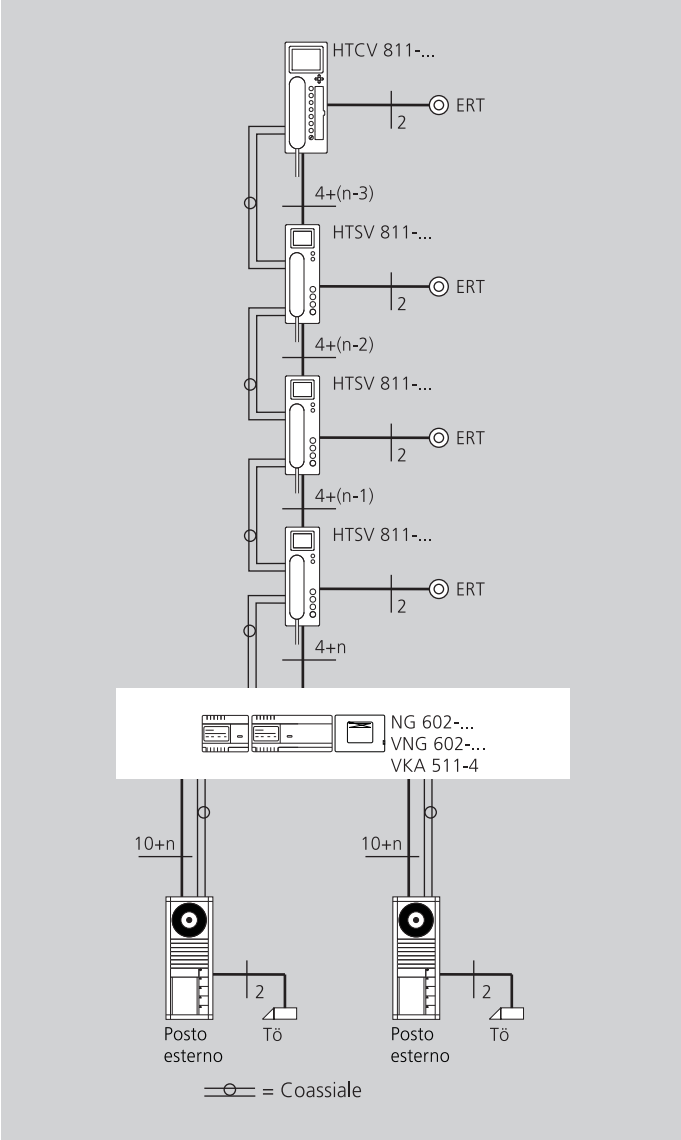

Installazione con collegamento "loop through" fra un apparecchio e l'altro

Schema generale dei collegamenti ÜV-TVKa-64/2/2

2 posti esterni video (Siedle-Vario, Siedle-Classic, Siedle-Steel),
2...n citofoni di sistema con monitor a colori HTSV/ HTCV 811-... sul montante comune

Principio di funzionamento
Funzioni di chiamata, conversazione e video fra il posto esterno che chiama e i citofoni di sistema con monitor a colori HTSV/HTCV 811-... collegati.
Un collegamento fonico in corso non può essere ascoltato e visto da altri citofoni di sistema. L'immagine del visitatore appare automaticamente sul monitor ad avvenuta chiamata. L'immagine rimane sul monitor per 30 sec. oppure per il tempo di permanenza della conversazione più 30 sec. dal termine della stessa.
Tasto apriporta per la funzione di apriporta, tasto luce per la funzione di accensione luce, tasto monitor per il comando manuale dell'immagine della telecamera (possibile solo con filo supplementare). Queste funzioni vengono eseguite quando un visitatore suona alla porta.
Tasto luce illuminato nel posto esterno con contatto di commutazione a potenziale zero.
Collegamento di un tasto di chiamata dal piano (ERT) per la funzione di chiamata dal posto esterno sul piano.
Melodie variabili per chiamate dal posto esterno o dal posto esterno sul piano.

Se l'apriporta deve essere collegato in modo da escludere eventuali manomissioni, occorre installare il controller apriporta CTÖ 602-... A tale scopo sono necessari fili supplementari.

Avvertenze
Contatto apriporta e luce nel porter max. 24 V AC / 2 A

ERT	Tasto di chiamata dal piano
n	Numero di tasti di chiamata (TL)

Distributori video
In caso di installazione a montante o a stella dei citofoni di sistema con monitor a colori sono necessari VMO 511-2 o VMO 602-4.

Inoltre, oltre ai comuni distributori secondari sul piano, occorre prevedere una scatola di derivazione da 100 x 100 mm per il distributore video coassiale nel vano scala.

Funzioni supplementari

Citofoni di sistema paralleli o accessori
Possono essere azionati in parallelo fino a 2 citofoni di sistema. Si considerano apparecchi in parallelo anche il ripetitore di suoneria NS 711-..., il controller ripetitore di suoneria NSC 602-... e il DoorCom analogico DCA 612-...

Chiamata dal piano ERT
Ogni citofono di sistema dispone di un morsetto di collegamento ERT per un tasto di chiamata dal piano. Il tasto di chiamata dal piano viene utilizzato in edifici con più appartamenti per suonare dal posto esterno sul piano direttamente nell'appartamento.

Posto esterno sul piano
Al posto di un tasto di chiamata dal piano ERT è possibile prevedere anche un posto esterno sul piano. Per il collegamento di un posto esterno sul piano è necessario il controller di piano ETC 602-...

Commutazione e comando
Le funzioni di commutazione e di comando possono essere attivate dai citofoni di sistema comfort HTC/HTCV 811-...
Per eseguire le funzioni di comando sono necessari il controller di commutazione/ comando a distanza SFC 602-... e 2 fili supplementari fra il posto esterno e la distribuzione.

Connessione ad un impianto telefonico
Uno o più posti esterni nel sistema 1+n possono essere collegati tramite il DoorCom analogico DCA 612-... all'utenza derivata analogica di un impianto telefonico. In questo caso, al posto di un citofono di sistema HTSV/HTCV viene installato un DCA 612-...
Nell'impianto telefonico un'utenza derivata o un numero di telefono possono essere selezionati da un massimo di tre tasti di chiamata.
Per il funzionamento video sono necessari anche i seguenti componenti:
DCSF 600-0,
MO 950-01/10 C,
VMO 511-2,
AD 110-01

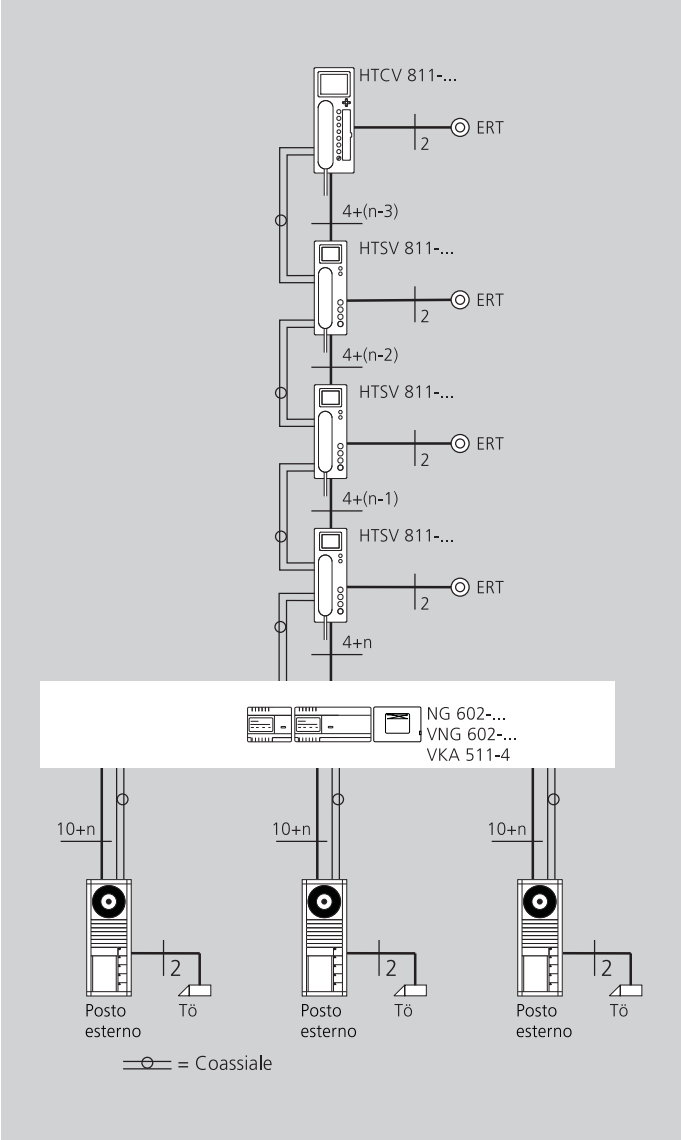

Installazione con collegamento "loop through" fra un apparecchio e l'altro

Schema generale dei collegamenti
ÜV-TVKa-64/3/3

3 posti esterni video (Siedle-Vario, Siedle-Classic, Siedle-Steel),
2...n citofoni di sistema con monitor a colori HTSV/ HTCV 811-... sul montante comune

Principio di funzionamento
Funzioni di chiamata, conversazione e video fra il posto esterno che chiama e i citofoni di sistema con monitor a colori HTSV/HTCV 811-... collegati.
Un collegamento fonico in corso non può essere ascoltato e visto da altri citofoni di sistema. L'immagine del visitatore appare automaticamente sul monitor ad avvenuta chiamata.
L'immagine rimane sul monitor per 30 sec. oppure per il tempo di permanenza della conversazione più 30 sec. dal termine della stessa.
Tasto apriporta per la funzione di apriporta, tasto luce per la funzione di accensione luce, tasto monitor per il comando manuale dell'immagine della telecamera (possibile solo con filo supplementare). Queste funzioni vengono eseguite quando un visitatore suona alla porta.
Tasto luce illuminato nel posto esterno con contatto di commutazione a potenziale zero.
Collegamento di un tasto di chiamata dal piano (ERT) per la funzione di chiamata dal posto esterno sul piano.
Melodie variabili per chiamate dal posto esterno o dal posto esterno sul piano.

Se l'apriporta deve essere collegato in modo da escludere eventuali manomissioni, occorre installare il controller apriporta CTÖ 602-... A tale scopo sono necessari fili supplementari.

Avvertenze
Contatto apriporta e luce nel porter max. 24 V AC, 2 A

ERT Tasto di chiamata dal piano
n Numero di tasti di chiamata (TL)

Distributori video
In caso di installazione a montante o a stella dei citofoni di sistema con monitor a colori sono necessari VMO 511-2 o VMO 602-4.

Inoltre, oltre ai comuni distributori secondari sul piano, occorre prevedere una scatola di derivazione da 100 x 100 mm per il distributore video coassiale nel vano scala.

Funzioni supplementari

Citofoni di sistema paralleli o accessori
Possono essere azionati in parallelo fino a 2 citofoni di sistema. Si considerano apparecchi collegati in parallelo anche il ripetitore di suoneria NS 711-..., il controller ripetitore di suoneria NSC 602-... e il DoorCom analogico DCA 612-...

Chiamata dal piano ERT
Ogni citofono di sistema dispone di un morsetto di collegamento ERT per un tasto di chiamata dal piano. Il tasto di chiamata dal piano viene utilizzato in edifici con più appartamenti per suonare dal posto esterno sul piano direttamente nell'appartamento.

Posto esterno sul piano
Al posto di un tasto di chiamata dal piano ERT è possibile prevedere anche un posto esterno sul piano. Per il collegamento di un posto esterno sul piano è necessario il controller di piano ETC 602-...

Commutazione e comando
Le funzioni di commutazione e di comando possono essere attivate dai citofoni di sistema comfort HTC/HTCV 811-...
Per eseguire le funzioni di comando sono necessari il controller di commutazione/ comando a distanza SFC 602-... e 2 fili supplementari fra il posto esterno e la distribuzione.

Connessione ad un impianto telefonico
Uno o più posti esterni nel sistema 1+n possono essere collegati tramite il DoorCom analogico DCA 612-... all'utenza derivata analogica di un impianto telefonico. In questo caso, al posto di un citofono di sistema HTSV/HTCV viene installato un DCA 612-...
Nell'impianto telefonico un'utenza derivata o un numero di telefono possono essere selezionati da un massimo di tre tasti di chiamata.
Per il funzionamento video sono necessari anche i seguenti componenti:
DCSF 600-0,
MO 950-01/10 C,
VMO 511-2,
AD 110-01

Videocitofonia e comunicazione interna
1 posto esterno con audiosegreto e videosegreto

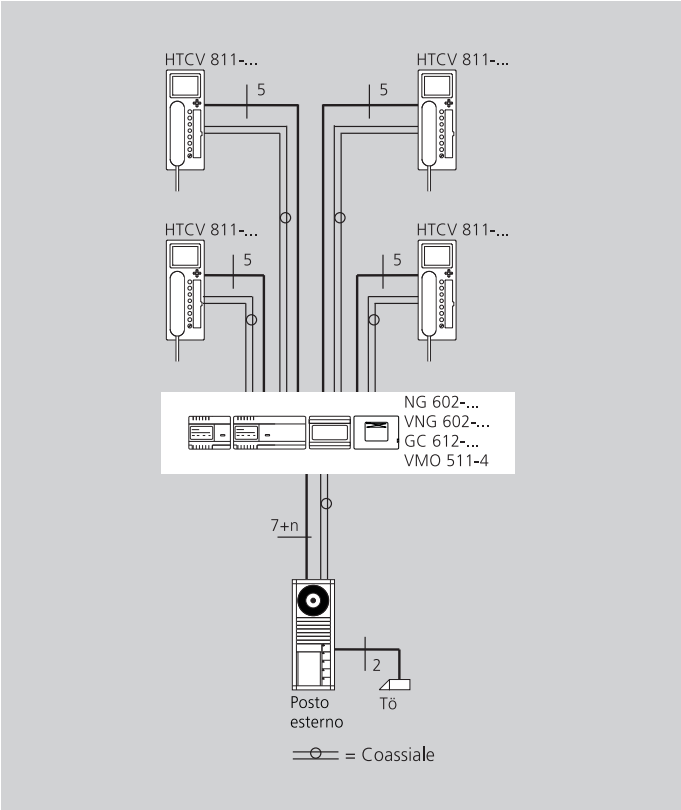

Schema generale dei collegamenti ÜV-TVKa-74/1/1

1 posto esterno video (Siedle-Vario, Siedle-Classic, Siedle-Steel), 2 - 6 citofoni di sistema con monitor a colori HTCV 811-... con controller di gruppo GC 612-... per conversazione interna

Principio di funzionamento
Funzioni di chiamata, conversazione e video fra i posti esterni e i citofoni di sistema con monitor a colori HTSV/HTCV 811-... collegati. Una conversazione in corso con il posto esterno non può essere vista/ascoltata da altri citofoni di sistema. L'immagine del visitatore appare automaticamente sul monitor ad avvenuta chiamata. L'immagine rimane sul monitor per 30 sec. oppure per il tempo di permanenza della conversazione più 30 sec. dal termine della stessa. Conversazione interna fra gli HTCV 811-... collegati al GC 612-... Selezione degli utenti con i tasti di chiamata sui citofoni. Tasto apriporta per la funzione di apriporta, tasto luce per la funzione di accensione luce. Tasto luce illuminato nel posto esterno con contatto di commutazione a potenziale zero. Collegamento di un tasto di chiamata dal piano (ERT) per la funzione di chiamata dalla porta dell'appartamento. Melodie variabili per chiamate dal posto esterno, dal posto esterno sul piano o per chiamate interne.

Se l'apriporta deve essere collegato in modo da escludere eventuali manomissioni, occorre installare il controller apriporta CTÖ 602-... . A tale scopo sono necessari fili supplementari.

Chiamata dal posto esterno con il GC 612-0
Tramite un GC 612-... è possibile chiamare in modo selettivo dal posto esterno al **massimo 6** citofoni di sistema.

Il cablaggio fra il GC 612-... e i citofoni HTCV 811-... deve essere realizzato a stella. Anche il cavo coassiale per la trasmissione video deve essere posato a stella.

Avvertenze
Contatto apriporta e luce nel porter max.
24 V AC/2 A

Negli impianti con più di 10 citofoni di sistema con monitor a colori o funzionamento in parallelo di citofoni di sistema HTSV/HTCV 811-... occorre rispettare la corrente assorbita da tutti gli apparecchi.

Funzioni supplementari

Commutazione e comando
Le funzioni di commutazione e di comando possono essere attivate dai citofoni di sistema comfort HTC/HTCV 811-...
Per eseguire le funzioni di comando sono necessari il controller di commutazione/comando a distanza SFC 602-... e 2 fili supplementari fra il posto esterno e la distribuzione.

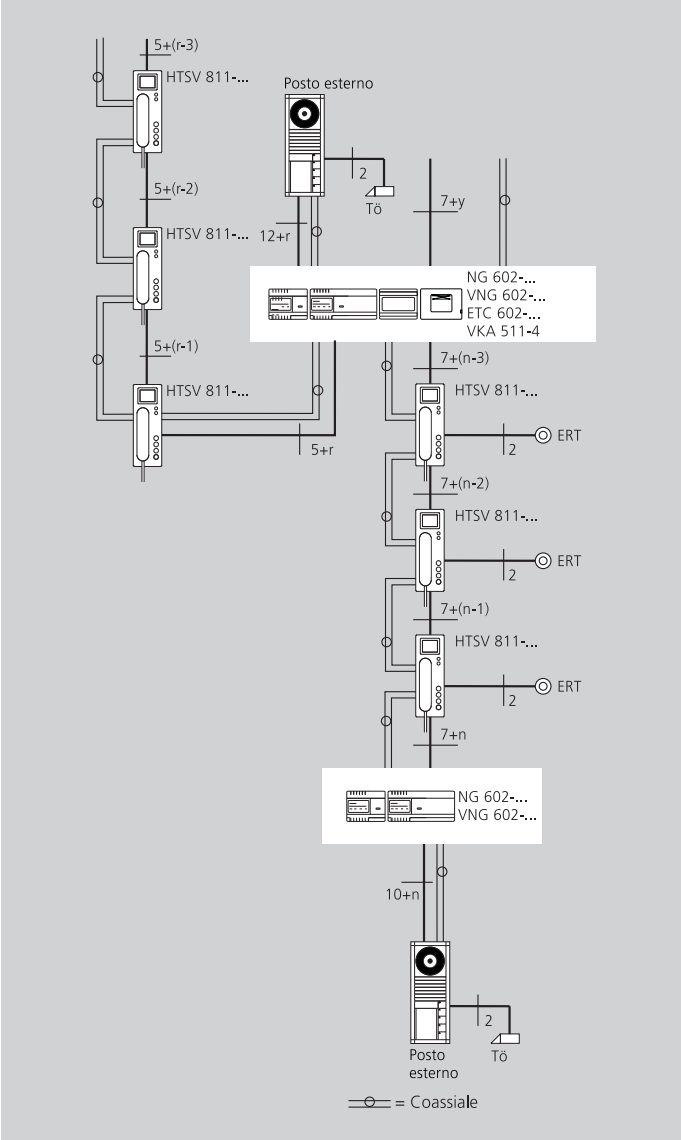

Schema generale dei collegamenti
ÜV-TVKa-84/1/1

1 posto esterno video (Siedle-Vario, Siedle-Classic, Siedle-Steel) sul montante comune con numero a piacere di citofoni di sistema con monitor a colori HTSV/ HTCV 811-...
1 posto esterno video sul piano con numero a piacere di citofoni di sistema HTSV/ HTCV 811-...

Distributori video
Nell'installazione a montante o a stella dei citofoni di sistema con monitor a colori si utilizzano VMO 511-2 o VMO 602-4 e numerose telecamere VKA 511-4.

Inoltre, oltre ai comuni distributori secondari sul piano, occorre prevedere una scatola di derivazione da
100 x 100 mm per il distributore video coassiale nel vano scala. L'alimentazione del posto esterno sul piano viene comandata nella sottodistribuzione sul rispettivo piano.

Principio di funzionamento
Funzioni di chiamata, conversazione e video fra il posto esterno principale e un numero a piacere di citofoni di sistema con monitor a colori HTSV/HTCV 811-... e fra il posto esterno sul piano e i corrispondenti citofoni di sistema con monitor a colori.
Con i citofoni HTSV/ HTCV 811-... sul montante comune è possibile stabilire un collegamento solo con il posto esterno principale. Un collegamento fonico in corso non può essere ascoltato e visto da altri citofoni di sistema.
Non è possibile la **conversazione interna** fra i citofoni di sistema.
L'immagine del visitatore appare automaticamente sul monitor ad avvenuta chiamata. L'immagine rimane sul monitor per 30 sec. oppure per il tempo di permanenza della conversazione più 30 sec. dal termine della stessa. Se si desidera è possibile collegare anche citofoni di sistema senza monitor a colori.
Tasto apriporta per la funzione di apriporta, tasto luce per la funzione di accensione luce, tasto monitor per il comando manuale dell'immagine della telecamera (possibile solo con filo supplementare). Queste funzioni vengono eseguite quando un visitatore suona alla porta.
Tasto luce illuminato nel posto esterno con contatto di commutazione a potenziale zero.

E' possibile una conversazione fra il posto esterno principale e un citofono di sistema **a monte** del controller di piano ETC 602-... e, al tempo stesso, una conversazione fra il posto esterno sul piano e un corrispondente citofono di sistema.
Melodie variabili per chiamate dal posto esterno o dal posto esterno sul piano.
Se l'apriporta deve essere collegato in modo da escludere eventuali manomissioni, occorre installare il controller apriporta CTÖ 602-... A tale scopo sono necessari fili supplementari.

Avvertenze
Contatto apriporta e luce nel porter max.
24 V AC, 2 A

ERT	Tasto di chiamata dal piano
n	Numero di tasti di chiamata (montante principale TL)
r	Numero delle linee di chiamata dietro il controller di piano
x	Numero delle linee di chiamata sul controller di piano
y	Numero dei restanti citofoni sul montante comune

Funzioni supplementari

Citofoni di sistema paralleli o accessori
Possono essere azionati in parallelo fino a 2 citofoni di sistema. Si considerano apparecchi collegati in parallelo anche il ripetitore di suoneria NS 711-..., il controller ripetitore di suoneria NSC 602-... e il DoorCom analogico DCA 612-...

Commutazione e comando
Le funzioni di commutazione e di comando possono essere attivate dai citofoni di sistema comfort HTC/HTCV 811-...
Per eseguire le funzioni di comando sono necessari il controller di commutazione/ comando a distanza
SFC 602-... e 2 fili supplementari fra il posto esterno e la distribuzione.

Connessione ad un impianto telefonico
Uno o più posti esterni nel sistema 1+n possono essere collegati tramite il DoorCom analogico DCA 612-...
all'utenza derivata analogica di un impianto telefonico. In questo caso, al posto di un citofono di sistema HTS/HTC viene installato un DCA 612-...
Nell'impianto telefonico un'utenza derivata o un numero di telefono possono essere selezionati da un massimo di tre tasti di chiamata. Per il funzionamento video sono necessari anche i seguenti componenti:
DCSF 600-0,
MO 950-01/10 C,
VMO 511-2,
AD 110-01

Videocitofonia e comunicazione interna

Posto esterno principale e posto esterno sul piano con audiosegreto e videosegreto e con conversazione interna sul piano

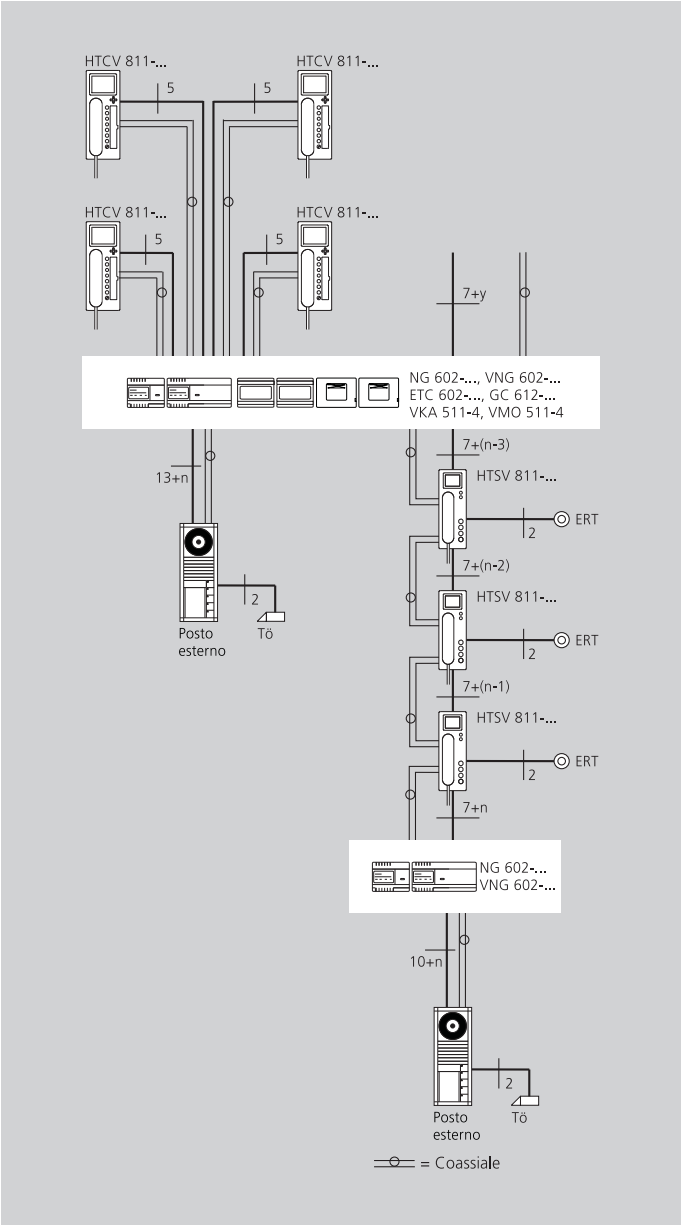

Schema generale dei collegamenti
ÜV-TVKa-85/1/1
1 posto esterno video (Siedle-Vario, Siedle-Classic, Siedle-Steel) sul montante comune con numero a piacere di citofoni di sistema con monitor a colori HTSV/ HTCV 811-...
1 porter video sul piano con max. 6 citofoni di sistema con monitor a colori HTCV 811-... e conversazione interna

Distributori video
Nell'installazione a montante o a stella dei citofoni di sistema con monitor a colori si utilizzanoVMO 511-2 o VMO 602-4 e numerose telecamere VKA 511-4.
Inoltre, oltre ai comuni distributori secondari sul piano, occorre prevedere una scatola di derivazione da 100 x 100mm per il distributore video coassiale nel vano scala.
L'alimentazione del posto esterno sul piano viene comandata nella sottodistribuzione sul rispettivo piano.

Principio di funzionamento
Funzioni di chiamata, conversazione e video fra il posto esterno principale e un numero a piacere di citofoni di sistema con monitor a colori HTSV/ HTCV 811-... e fra il posto esterno sul piano e i corrispondenti citofoni di sistema con monitor a colori. Con i citofoni HTSV/HTCV 811-... sul montante comune è possibile stabilire un collegamento solo con il posto esterno principale. Un collegamento fonico in corso non può essere ascoltato e visto da altri citofoni di sistema.
Non è possibile la conversazione interna fra i citofoni di sistema.
L'immagine del visitatore appare automaticamente sul monitor ad avvenuta chiamata. L'immagine rimane sul monitor per 30 sec. oppure per il tempo di permanenza della conversazione più 30 sec. dal termine della stessa. Se si desidera è possibile collegare anche citofoni di sistema senza monitor a colori. Tasto apriporta per la funzione di apriporta, tasto luce per la funzione di accensione luce, tasto monitor per il comando manuale dell'immagine della telecamera (possibile solo con filo supplementare). Queste funzioni vengono eseguite quando un visitatore suona alla porta.
Tasto luce illuminato nel posto esterno con contatto di commutazione a potenziale zero.

Più conversazioni contemporaneamente
Per ogni controller di piano con corrispondente controller di gruppo è possibile una conversazione dal porter sul piano o porter principale/sul montante comune oppure una conversazione interna ad un controller di gruppo.
Se un citofono di sistema impegnato in una conversazione interna viene chiamato da un posto esterno, la chiamata dal posto esterno ha la precedenza; ciò significa che la conversazione viene immediatamente interrotta e viene attivato il segnale di occupato. Agganciando e sollevando immediatamente il ricevitore si stabilisce il collegamento con il posto esterno.

Melodie variabili per chiamate dal posto esterno, dal posto esterno sul piano o per chiamate interne.

Chiamate dal posto esterno con il GC 612-0
Tramite un GC 612-... è possibile chiamare in modo selettivo dal posto esterno max. 6 citofoni di sistema.

Se l'apriporta deve essere collegato in modo da escludere eventuali manomissioni, occorre installare il controller apriporta CTÖ 602-... . A tale scopo sono necessari fili supplementari.

Il cablaggio fra il GC 612-... e i citofoni HTCV 811-... deve essere realizzato a stella.

Anche il cavo coassiale per la trasmissione video deve essere posato a stella.

Avvertenze
Contatto apriporta e luce nel porter max. 24 V AC 2 A

ERT	Tasto di chiamata dal piano
n	Numero dei tasti di chiamata (montante principale TL)
r	Numero delle linee di chiamata dietro il controller di piano
x	Numero delle linee di chiamata sul controller di piano
y	Numero dei restanti citofoni sul montante comune

Per le informazioni supplementari vedere la pagina successiva.

Videocitofonia e comunicazione interna
con differenziazione di chiamata, con audiosegreto e videosegreto
e conversazione interna nel gruppo

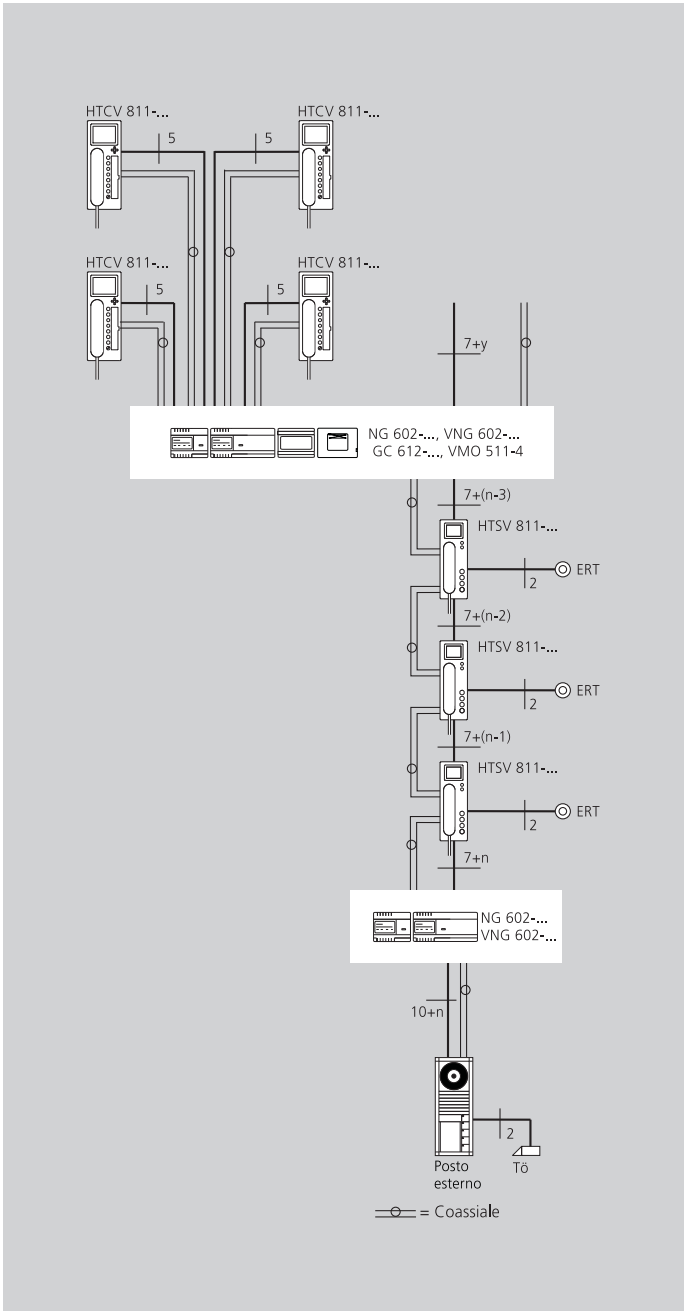

Schema generale dei collegamenti
ÜV-TVKa-94/1/1
1 posto esterno video (Siedle-Vario, Siedle-Classic, Siedle-Steel) sul montante comune con numero a piacere di citofoni di sistema con monitor a colori HTSV/ HTCV 811-... e max. 6 citofoni di sistema con monitor a colori HTCV 811-... collegati al controller di gruppo GC 612-... per conversazione interna.

Distributori video
Nell'installazione a montante o a stella dei citofoni di sistema con monitor a colori si utilizzano VMO 511-2 o VMO 602-4 e numerose telecamere VKA 511-4.
Inoltre, oltre ai comuni distributori secondari sul piano, occorre prevedere una scatola di derivazione da 100 x 100mm per il distributore video coassiale nel vano scala.
L'alimentazione del posto esterno sul piano viene comandata nella sottodistribuzione sul rispettivo piano.

Principio di funzionamento
Funzioni di chiamata, conversazione e video fra il posto esterno video e un numero a piacere di citofoni di sistema con monitor a colori HTSV/ HTCV 811-... e max. 6 HTCV 811-... collegati al controller di gruppo per conversazione interna.
Un collegamento fonico in corso non può essere ascoltato e visto da altri citofoni di sistema. **E' possibile contemporaneamente una conversazione interna** fra i citofoni di sistema collegati al GC 612-...
Se un citofono di sistema impegnato in una conversazione interna viene chiamato dal posto esterno, la chiamata dal posto esterno ha la precedenza; ciò significa che la conversazione viene immediatamente interrotta e viene attivato il segnale di occupato.
Agganciando e sollevando immediatamente il ricevitore si stabilisce il collegamento con il posto esterno. L'immagine del visitatore appare automaticamente sul monitor ad avvenuta chiamata. L'immagine rimane sul monitor per 30 sec. oppure per il tempo di permanenza della conversazione più 30 sec. dal termine della stessa. Se si desidera è possibile collegare anche citofoni di sistema senza monitor a colori.
Tasto apriporta per la funzione di apriporta, tasto luce per la funzione di accensione luce, tasto monitor per il comando manuale dell'immagine della telecamera (possibile solo con filo supplementare).
Tasto luce illuminato nel posto esterno con contatto di commutazione a potenziale zero.

Melodie variabili per chiamate dal posto esterno, dal posto esterno sul piano o per chiamate interne.

Chiamate dal posto esterno con il GC 612-0
Tramite un GC 612-... è possibile chiamare in modo selettivo dal posto esterno max. 6 citofoni di sistema.
Se l'apriporta deve essere collegato in modo da escludere eventuali manomissioni, occorre installare il controller apriporta CTÖ 602-... A tale scopo sono necessari fili supplementari.

Il cablaggio fra il GC 612-... e i citofoni HTCV 811-... deve essere realizzato a stella. Anche il cavo coassiale per la trasmissione video deve essere posato a stella.

Avvertenze
Contatto apriporta e luce nel porter max. 24 V AC / 2 A

ERT	Tasto di chiamata dal piano
n	Numero di tasti di chiamata (montante principale TL)
r	Numero delle linee di chiamata dietro il controller di piano
y	Numero dei restanti citofoni sul montante comune

Funzioni supplementari

Citofoni di sistema paralleli o accessori
Possono essere azionati in parallelo fino a 2 citofoni di sistema. Si considerano apparecchi collegati in parallelo anche il ripetitore di suoneria NS 711-..., il controller ripetitore di suoneria NSC 602-... e il DoorCom analogico DCA 612-...

Commutazione e comando
Le funzioni di commutazione e di comando possono essere attivate dai citofoni di sistema comfort HTC/HTCV 811-...
Per eseguire le funzioni di comando sono necessari il controller di commutazione/ comando a distanza SFC 602-... e 2 fili supplementari fra il posto esterno e la distribuzione.

Connessione ad un impianto telefonico
Uno o più posti esterni nel sistema 1+n possono essere collegati tramite il DoorCom analogico DCA 612-... all'utenza derivata analogica di un impianto telefonico. In questo caso, al posto di un citofono di sistema HTS/HTC viene installato un DCA 612-...
Nell'impianto telefonico un'utenza derivata o un numero di telefono possono essere selezionati da un massimo di tre tasti di chiamata. Per il funzionamento video sono necessari anche i seguenti componenti:
DCSF 600-0,
MO 950-01/10 C,
VMO 511-2,
AD 110-01

Più di un posto esterno video con apriporta collegati a prova di manomissione

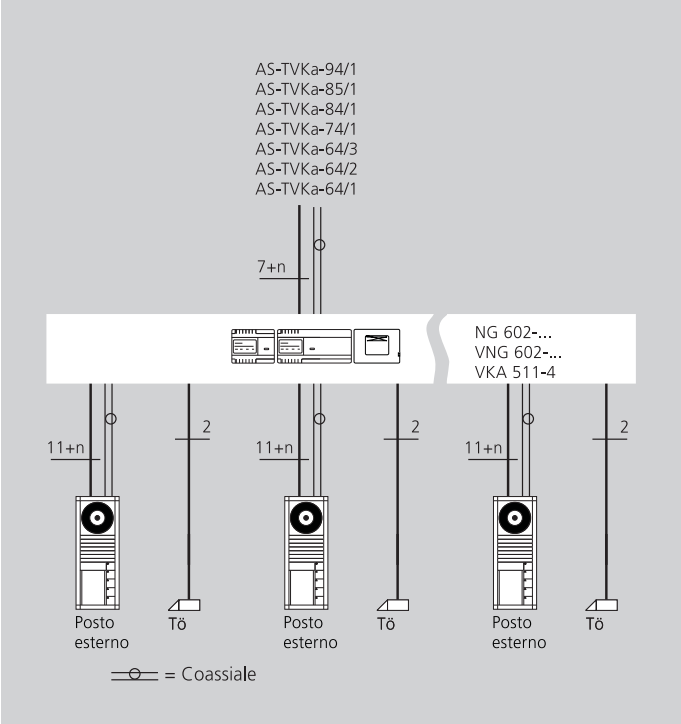

Schema generale dei collegamenti ÜV-TVKa-...> 1 TL con CTÖ

1 - 8 posti esterni video (Siedle-Vario, Siedle-Classic, Siedle-Steel), 1 CTÖ 602-... e numero a piacere di citofoni di sistema con monitor a colori HTSV/HTCV 811-...

Distributori video
Nell'installazione a montante o a stella dei citofoni di sistema con monitor a colori si utilizzano VMO 511-2 o VMO 602-4 e numerose telecamere VKA 511-4.

Inoltre, oltre ai comuni distributori secondari sul piano, occorre prevedere una scatola di derivazione da 100 x 100mm per il distributore video coassiale nel vano scala. L'alimentazione del posto esterno sul piano viene comandata nella sottodistribuzione sul rispettivo piano.

Principio di funzionamento
Funzioni di chiamata, conversazione e video fra i posti esterni video e un numero a piacere di citofoni di sistema con monitor a colori HTSV/ HTCV 811-... L'immagine del visitatore appare automaticamente sul monitor ad avvenuta chiamata. Maggiori informazioni sul principio di funzionamento si possono desumere dal corrispondente schema elettrico.

Sul montante comune possono essere collegati fino a 8 porter video.

Funzioni supplementari

Citofoni di sistema paralleli o accessori
Possono essere azionati in parallelo fino a 2 citofoni di sistema. Si considerano apparecchi collegati in parallelo anche il ripetitore di suoneria NS 711-..., il controller ripetitore di suoneria NSC 602-... e il DoorCom analogico DCA 612-...

Chiamata dal piano ERT
Ogni citofono di sistema dispone di un morsetto di collegamento ERT per un tasto di chiamata dal piano. Il tasto di chiamata dal piano viene utilizzato in edifici con più appartamenti per suonare dal posto esterno sul piano direttamente nell'appartamento.

Posto esterno sul piano
Al posto di un tasto di chiamata dal piano ERT è possibile prevedere anche un posto esterno sul piano.
Per il collegamento di un posto esterno sul piano è necessario il controller di piano ETC 602-...

Commutazione e comando
Le funzioni di commutazione e di comando possono essere attivate dai citofoni di sistema comfort HTC/HTCV 811-...
Per eseguire le funzioni di comando sono necessari il controller di commutazione/ comando a distanza SFC 602-... e 2 fili supplementari fra il posto esterno e la distribuzione.

Connessione ad un impianto telefonico
Uno o più posti esterni nel sistema 1+n possono essere collegati tramite il DoorCom analogico DCA 612-... all'utenza derivata analogica di un impianto telefonico.
In questo caso, al posto di un citofono di sistema HTS/HTC viene installato un DCA 612-...
Nell'impianto telefonico un'utenza derivata o un numero di telefono possono essere selezionati da un massimo di tre tasti di chiamata.
Per il funzionamento video sono necessari anche i seguenti componenti:
DCSF 600-0,
MO 950-01/10 C,
VMO 511-2,
AD 110-01

TLM 612-...
Con tasto luce a bassa corrente a potenziale zero provvisto di simbolo illuminato.
Con sincronizzazione automatica integrata in presenza di più porter, nonché contatti di lavoro a potenziale zero per apriporta e luce. Il comando avviene senza cavi supplementari direttamente dal citofono di sistema tramite l'installazione a montante a risparmio di fili. Regolatore del volume per l'altoparlante.
Comando video integrato e possibilità di collegare l'SFC 602-... e il CTÖ 602-...
• Carico dei contatti luce (Li), apriporta (Tö) 24 V 1A DC/AC
Tempo di attivazione:
Tö 3 sec. e Li 0,8 sec. fissi.

TM 612-...
Moduli tasti da 1, 2, 3, 4 tasti con elettronica integrata, nonché morsettiera allegata. Possono essere utilizzati in tutti i sistemi citofonici Vario Siedle. I tasti di chiamata sono messi **in risalto** dalla targhetta per le diciture illuminata e sono dotati del simbolo campanello pure illuminato.
• Illuminazione LED da 12 V AC 25 mA
• Realizzazione ottimale delle diciture tramite il servizio di stampa delle scritte Siedle (vedere pagina 36).

TLE 061-0
Porter da incasso per il sistema 1+n, che viene installato in scomparti fonici, strutture del posto esterno, impianti di cassette per le lettere, ecc., tutti predisposti in loco. Con sincronizzazione automatica integrata in presenza di più porter, nonché contatti di lavoro a potenziale zero per apriporta e luce. Facile montaggio grazie alle possibilità di fissaggio universali con accessorio ZTL 051-0; se si utilizza la griglia ZJ 051-0 direttamente avvitabile a quest'ultima. Regolatore del volume per l'altoparlante.
• Carico dei contatti Li, Tö 24 V 1A DC/AC
Tempo di attivazione:
Tö 3 sec. e Li 0,8 sec. fissi.
Per il funzionamento del TLE 061-... è necessario l'accessorio diodi ZD 061-10 per collegare i tasti di chiamata predisposti in loco.

ZD 061-10
Accessorio diodi per il collegamento di tasti di chiamata predisposti in loco al sistema 1+n a risparmio di fili in abbinamento al porter da incasso TLE 061-...
Ogni 10 tasti di chiamata è necessario un ZD 061-10.
Grazie ad apposite guide l'accessorio può essere affiancato su tutti i lati. Può essere inserito nello scomparto fonico, incollato su una superficie piana o fissato con viti.

CL A xx N
CL V xx N C 01
Posto esterno con superfici del frontalino variabili per il sistema 1+n con scatola da incasso.
Porter, xx tasti di chiamata con targhetta del nome retroilluminata, sostituibile dal davanti.
Con contatto di lavoro a potenziale zero per apriporta e luce.

Siedle-Classic e Siedle-Steel
con frontalino in acciaio inox vengono sempre forniti come unità esterne complete, ampliabili a posteriori.

Modo d'uso/Aspetti generali
Telecamere nel sistema Vario oppure telecamere esterne sullo sfondo sorvegliano in modo discreto l'area d'ingresso. Su uno o più citofoni di sistema con monitor a colori appare l'immagine del visitatore. Le funzioni di chiamata, conversazione e apriporta vengono attivate tramite il citofono di sistema chiamato.
Possibilità d'impiego in case unifamiliari e plurifamiliari, in settori privati / commerciali, ambulatori, edifici amministrativi, ecc.

I nostri sistemi possono essere abbinati ad altri componenti video per applicazioni speciali, ad es. zoom motorizzato, dispositivo di orientamento-inclinazione, ecc.
Sono inoltre possibili più telecamere in uno stesso impianto con dispostivo di commutazione.
Per una consulenza dettagliata rivolgersi al nostro servizio di Assistenza Clienti.

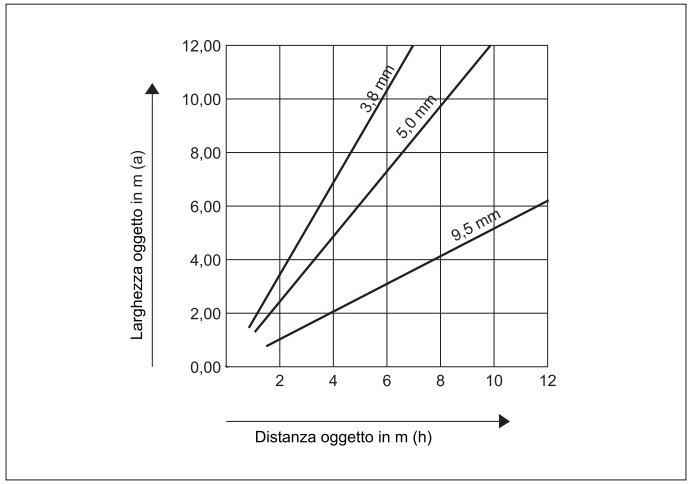

Schema per la determinazione della necessaria distanza focale della telecamera CEC 612-... con ripresa immagini tramite chip da 1/3"
L'altezza dell'obiettivo si ricava dalla larghezza dell'obiettivo x 0,75.

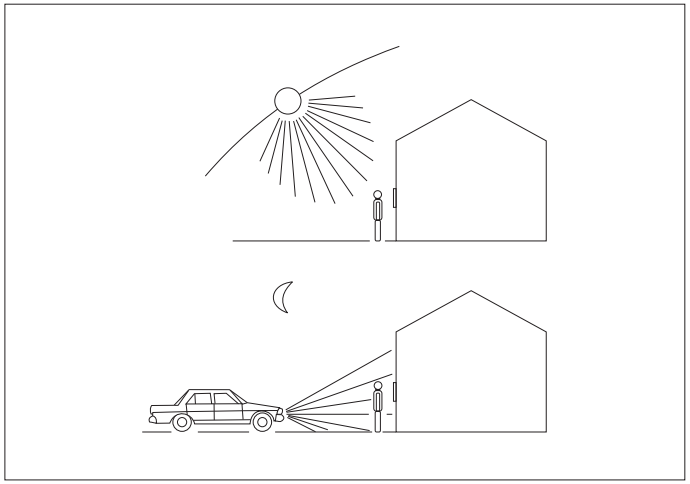

Posizionamento della telecamera
Aspetto decisivo per una buona qualità d'immagine è la selezione di una telecamera adeguata e di una corretta posizione della stessa. La telecamera non deve essere orientata verso:

- *Controluce diretta*
- *Raggi del sole diretti*
- *Sfondo d'immagine molto luminoso*
- *Pareti molto riflettenti*
- *Luci o fonti di luce, ecc.*

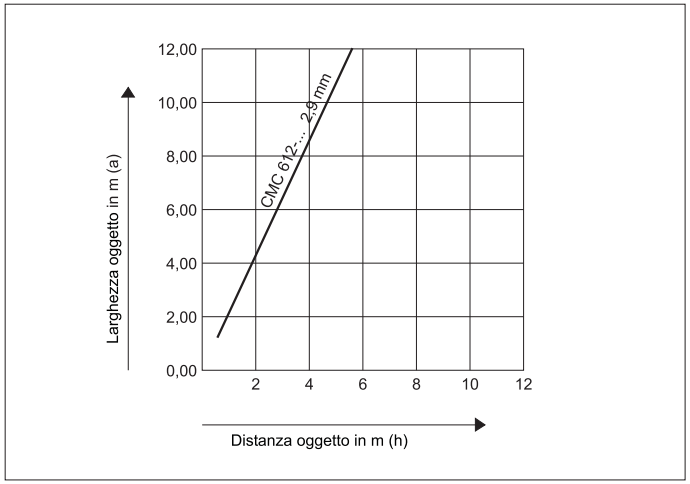

Schema per la determinazione della necessaria telecamera CMC 612-0 con ripresa immagini tramite chip da 1/3"

L'altezza dell'obiettivo si ricava dalla larghezza dell'obiettivo x 0,75.

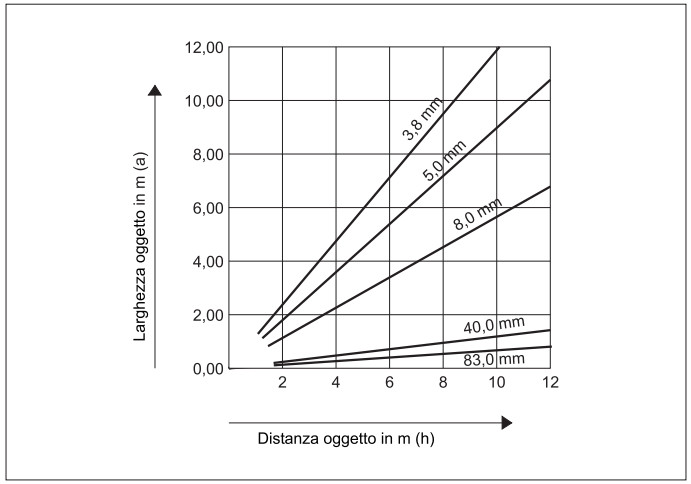

Schema per la determinazione della necessaria distanza focale della telecamera KA/WG 950-0/... c con ripresa immagini tramite chip da 1/4"

L'altezza dell'obiettivo si ricava dalla larghezza dell'obiettivo x 0,75.

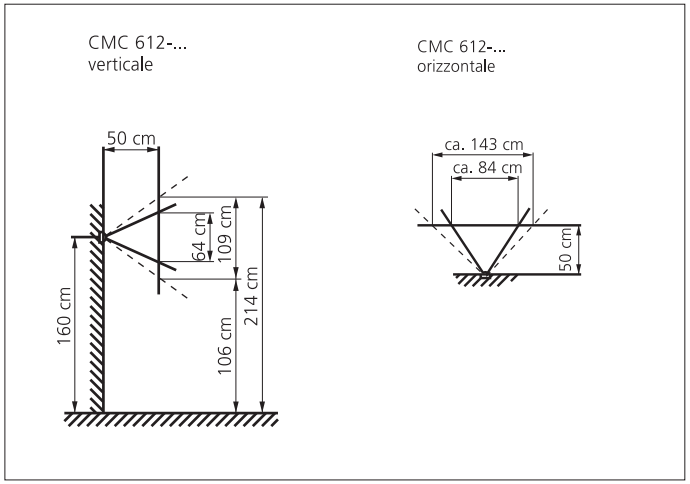

Range di ripresa delle telecamere in tutte le scatole standard.

L'intero range di ripresa orizzontale della telecamera CMC 612-... è rappresentato in modo tratteggiato.

Modulo telecamera Vario

CMC 612-0
Modulo telecamera a colori per il monitoraggio video nel sistema 1+n. Per l'installazione in scatole Vario 611-… Siedle. Trasmissione del segnale video tramite cavo coassiale da 75 Ohm.
• Sistema colori PAL
• Ripresa immagini: sensore CCD 1/3" 752 x 582 pixel (orizzontale/verticale)
• Obiettivo 2,9 mm
• Commutazione automatica giorno/notte a circa 4 Lux (da colori a bianco e nero) per una qualità ottimale delle immagini
• Angolo di ripresa verticale circa 60°, orizzontale 80°
• Range di regolazione meccanico supplementare di 30° orizzontalmente e verticalmente
• Risoluzione orizzontale 450 linee TV
• Uscita video Vss a 75 Ohm
• Illuminazione agli infrarossi integrata
• Riscaldamento a 2 livelli 12 V AC max. 100 mA
• Range di temperatura da -20°C a + 40°C
• Alimentazione di tensione 20 - 30 V DC
• Classe di protezione IK: > 10
• Potenza assorbita max. 120 mA
• Dimensioni (larghezza x altezza x altezza di montaggio) 99 x 99 x 32 mm
• Altezza di montaggio circa 1,60 m

Telecamera esterna

CEC 612-0
Telecamera CCD giorno/notte per montaggio all'esterno, con tettuccio parasole, braccio a muro con testa sferica e passacavi interno.
• Ripresa con sensore CCD a colori da 1/3"; 752 (post.) x 582 (ant.) 440.000 pixel
• Obiettivo zoom manuale 3,8-9,5 mm, F 1,3, con filtro agli infrarossi, orientamento automatico
• Angolo di ripresa orizzontale 74° – 30°
• Fotosensibilità 0,5 Lux per funzionamento a colori e 0,24 Lux p. funzionamento in bianco e nero, rispettivamente a F 1,3
• Compensazione del controluce
• Bilanciamento automatico del bianco
• Risoluzione orizzontale 480 linee TV
• Segnale video 1 Vss, FBAS a 75 Ohm
• Range di temperatura da -20°C a + 40°C
• Alimentazione di tensione 10,5-30 V/DC, max. 250 mA
• Classe di protezione IP 66
• Cavo di conn. lungo 1,5 m
• Dimensioni con braccio a muro: (larg. x alt. x prof.) 62 x 96,5 x 187,5 mm

Attenzione!
La telecamera esterna CEC 612-... necessita sempre di una scatola di collegamento/derivazione separata, comunemente reperibile in commercio, p. poter essere collegata.

KA/WG 950-0/3,8 - 83C
Telecamera CCD a colori per montaggio all'esterno, con scatola protetta contro le intemperie e tettuccio parasole, braccio a muro con testa sferica e passacavi interno.
• Ripresa con sensore CCD a colori da 1/4"; 752 (post.) x 582 (ant.) 440.000 pixel
• Obiettivo zoom manuale 3,8 - 83 mm con autofocus
• Angolo di ripresa 50° - 2,5°
• Fotosensibilità 0,8 Lux a F 1,2
• Risoluzione orizzontale 480 linee TV
• Segnale video Vss FBAS a 75 Ohm
• Cavo di connessione nel braccio a muro
• Range di temperatura da -30 °C a +40 °C
• Alimentazione di tensione 20-30 V/DC max. 250 mA
• Riscaldamento a regolazione elettronica 12 V AC/DC, circa 7 W
• Classe di protezione IP 66
• Colore bianco
• Dimensioni:
Ø 90 x 388 mm di lunghezza con braccio a muro,
Ø 113 x 420,5 mm con braccio a muro e tettuccio parasole

ZNF 950-0
Alimentatore accessorio per telecamere KA/WG 950-..., per l'alimentazione dalla rete da 230 V. Il collegamento della telecamera avviene tramite collegamenti a spina.
• Collegamento alla rete da 230 V/50 Hz.
• Classe di protezione IP 66

HTS 811-0
Citofono di sistema standard per la citofonia nel sistema 1+n con i porter TLM 612-..., STLM 612-..., TLE 061-... o CL A 01 N; tasto luce e apriporta integrato. Con le funzioni base chiamata, conversazione, apriporta e chiamata dal piano.

Prestazioni:
• Protezione acustica e audiosegreto integrati
• Collegamento in parallelo di max. 2 citofoni di sistema
• Generatore di chiamata elettronico con chiamata bitonale per chiamata dal piano e chiamata tritonale per chiamata dal posto esterno
• Volume di chiamata max. 86 dB(A)
• Volume di chiamata regolabile in continuo
• Tacitazione di chiamata integrata (volume di chiamata fino allo stop a sinistra)
• Ad avvenuta chiamata la conversazione può essere accettata e stabilita con il porter che ha chiamato entro 30 secondi.
• Funzione apriporta/luce sempre disponibile
• Cordone elastico con collegamento ad innesto ed estraibile su un lato per un facile montaggio
• Dimensioni: (larg. x alt. x prof.) 90 x 200 x 45 mm

Toni di chiamata in caso di collegamento all'installazione a montante
Chiamata dal posto esterno: chiamata tritonale
Chiamata dal piano: chiamata bitonale
all'ETC 602-...
Porter principale/sul piano: chiamata tritonale
Chiamata dal piano: chiamata bitonale
• Corrente di chiamata max. 190 mA
• Con accessorio ZTS 811-... utilizzabile come apparecchio da tavolo

L'HTS 811-... è retrocompatibile con l'HTS 711, ma non può essere abbinato ad un monitor.

HTC 811-0
Citofono di sistema comfort per la citofonia oppure la citofonia e comunicazione interna assieme (con GC 612-...) nel sistema 1+n con i porter TLM 612-..., STLM 612-..., TLE 061-... o CL A 01 N. Anche in abbinamento al posto esterno sul piano. Tasto apriporta e luce integrato.
Con le funzioni base chiamata, conversazione, apriporta e chiamata dal piano.

Prestazioni come per l'HTS 811-0, ma in più:
• Conversazione interna con max. 5 citofoni di sistema tramite GC 612-...
• Suoneria elettronica tritonale (con collegamento G)
• 2 indicatori LED (ad es. porta aperta), cablati separatamente
• 7 tasti funzione integrati senza installazione supplementare, utilizzabili come:
- tasti di chiamata con GC 612-...
- attivatori di funzioni di commutazione/comando in abbinamento all'SFC 602-...
• Campo per le diciture integrato per tasti funzione
• 2 tasti utilizzabili come tasti a potenziale zero
• Tono differenziato per chiamate interne
• Dimensioni: (larg. x alt. x prof.) 105 x 200 x 45 mm

Toni di chiamata in caso di collegamento all'installazione a montante
Chiamata dal posto esterno: chiamata tritonale (senza collegamento G) o suoneria elettronica tritonale (con collegamento G)
Chiamata dal piano: chiamata bitonale

al GC 612-...
Chiamata dal posto esterno: suoneria elettronica tritonale
Chiamata interna: chiamata tritonale
Chiamata dal piano: chiamata bitonale

all'ETC 602-...
Porter principale/sul montante: chiamata tritonale
Porter sul piano: suoneria elettronica tritonale
Chiamata dal piano: chiamata bitonale
• Corrente di chiamata max. 190 mA
• Volume di chiamata max. 86 dB(A)
• Con accessorio ZTC 811-... utilizzabile come apparecchio da tavolo

L'HTC 811-... è retrocompatibile con l'HTC 711 e modelli precedenti!

NS 711-01 W colore bianco
Ripetitore di suoneria in versione piatta appoggio muro con altoparlante, regolazione del volume dall'esterno e generatore di chiamata elettronico. Collegabile al sistema 1+n.
Toni di chiamata: chiamata dal posto esterno, chiamata tritonale (senza collegamento G) o suoneria elettronica (con collegamento G), chiamata dal piano, chiamata bitonale. **Non** è possibile un collegamento in parallelo **di un secondo NS o citofono**.
- Corrente di chiamata max. 190 mA
- Volume di chiamata regolabile in continuo dall'esterno fino a max. 86 dB(A)
Dimensioni (larg. x alt. x prof.) 107 x 107 x 25 mm

NSC 602-0
Controller ripetitore di suoneria per chiamata dal posto esterno per il collegamento di un ripetitore di suoneria con alimentazione di corrente propria all'HTS/HTC 811-…
Provvisto di morsetti a vite per il collegamento, 2 contatti con punto di riferimento comune, max. 24 V 1A.
Adatto per scatola di distribuzione da 55 sotto il citofono di sistema.
Classe di protezione IP 20
Dimensioni: 51ø x prof. 23 mm

DCA 612-...
DoorCom analogico per il sistema 1+n nella scatola esamodulare del quadro di distribuzione. L'interfaccia a/b universale collega la citofonia e comunicazione interna di Siedle con la rete telefonica. Questo apparecchio deve sempre essere collegato ad un'uscita a/b normalizzata (secondo TBR-21) di un impianto di telecomun. o direttamente alla rete telefonica. Provvisto di display alfanumerico a due righe, 16 caratteri per riga, 6 tasti per una pratica configurazione. Si comporta come un citofono di sistema rispetto al posto esterno.

Prestazioni
• Funzioni di sistema apriporta e accensione luce mediante selezione in multifrequenza
• 3 ingressi di chiamata dal posto esterno
• Fino a 6 funzioni di comando eseguibili tramite l'SFC 602-... mediante selezione in multifrequenza, come su un HTC 811-...
• Selezione mirata di max. 3 porter se si utilizza l'interfaccia DCSF 600 e un cablaggio supplementare.
• Funzione apriporta automatico per 1 ingresso di chiamata, con/senza segnalazione di chiamata dal posto esterno preliminare
• Possibilità di assegnare liberamente le seguenti chiamate (max. 22 cifre):
• Chiamate dirette
- Chiamata d'utente mirata
- Chiamate di gruppo, chiamate in teleconferenza (in funzione dell'impianto di telecomunicazione predisposto in loco)
- Chiamate a utenze derivate, a utenti della rete telefonica o a cellulari
• Chiamate in serie
- In caso di mancata risposta o di occupato
• Inoltro di chiamata al centralino
• Servizio notturno/diurno a mete di chiamata alternative (in funzione dell'impianto di telecomunicazione)
• Inoltro di chiamata dal posto esterno a utenti esterni
• Possibilità di più DCA in un sistema fonico o in un impianto di telecomunicazione
• Durata della chiamata e della conservazione regolabile
• Segnalazione di chiamate dal posto esterno prima dell'accettazione della conservazione
• Differenziazione di chiamata per posti esterni o ingressi di chiamata (max. 2) mediante tono di identificazione al sollevamento del ricevitore
• Protezione PIN attivabile, ad es. per programmazione, funzioni di commutazione e attivazione di funzioni
• Attivazione/disattivazione temporizzata, ad es. di: apriporta automatico, inoltro di chiamata, servizio notturno/diurno, ecc. mediante l'accessorio DCSF e timer predisposto in loco.
• Tensione di alimentazione: 12 V AC
• Corrente d'esercizio: max. 100 mA
• Possibilità di integrare il DCSF 600-...

La possibilità di utilizzo di singole prestazioni può variare in funzione del tipo di impianto di telecomunicazione impiegato.

DCSF 600-...
Interfaccia di commutazione/comando a distanza DoorCom, integrabile nel DCA 612-... con:
3 uscite a potenziale zero
liberamente programmabili, ad es. per
• Apriporta decentrato, luce
• Ripetitore di suoneria/comando video temporizzato
• Tasto o interruttore
• Selezione del posto esterno mirata nel sistema 1+n; necessaria un'installazione supplementare
• Comando di monitor (assegnazione diretta agli ingressi di chiamata)
3 ingressi
liberamente programmabili, ad es. per immettere codici per:
• Attivazione di funzioni di commutazione, Tö/Li tramite l'SFC nel sistema Siedle
• Attivazione/disattivazione di funzioni, ad es. tramite timer predisposto in loco, quali chiamata in serie, apriporta automatico, servizio giorno/notturno (centralino di portineria), ecc.
• Selezione di numeri di chiamata per la segnalazione di eventi con determinati toni:
- Chiamata d'utente mirata
- Chiamate di gruppo, chiamate in teleconferenza (in funzione dell'impianto di telecomun. predisposto in loco)
• Chiamata a utenze derivate, a utenti della rete telefonica o a cellulari
• Possibilità di combinare funzioni di numeri di chiamata e codici
• Comando video/luce mediante BMM, ecc.
• Alimentazione tramite il DCA 612-...
• Corrente d'esercizio: max. 100 mA
Per comandare la funzione video in abbinamento al DCA 612-... sono necessari anche i seguenti componenti: DCSF 600-0, MO 950-01/10 C, VMO 511-2, AD 110-01 o AD 120-0

Raggio d'azione NG - DCA
Il raggio d'azione max. fra l'NG 602-... e il DCA 612-... è di 20 m con diametro dei fili di 0,8 mm. In caso di maggiore distanza occorre alimentare il DCA 612-... separatamente con un altro NG/ TR 602/603-... . Se nel sistema sono presenti più DCA 612-..., ogni apparecchio deve essere alimentato separatamente. La linea di alimentazione deve essere posata direttamente fra l'NG e il DCA.

Oltre al monitor

MO 950-01/10 C
Monitor a colori con diagonale dello schermo di 25 cm (10'') in versione da tavolo.
L'interruttore ON/OFF e gli elementi di regolazione si trovano sul lato anteriore.
• 2x segnali d'ingresso (F) BAS 1 Vss a 75 Ohm
• Risoluzione max. 300 linee TV
• Deviazione elettromagnetica
• Norma video PAL/NTSC, commutazione automatica
• Terminazione del cavo automaticamente con 75 Ohm
• Contrasto di luminosità, bianco e nero e colore
• Alimentazione da 90 a 254 V AC / 50/60 Hz
• Potenza assorbita max. 55 W
• Temperatura ambiente da 0° a +40°C
• Esecuzione della scatola: lamiera di acciaio
• Le radiazioni che si formano all'interno dell'apparecchio sono sufficientemente schermate
• Dimensioni: (larg.xalt.xprof.) 240 x 260 x 338 mm

AD 110-01 bianco
Scatola di collegamento appoggio muro o da incasso, adatta per il monitor MO 950-…, idonea per scatola di distribuzione da 55.
Dimensioni: (larg. x alt. x prof.) 80 x 80 x 38 mm

AD 120-0 bianco
Scatola di collegamento appoggio muro o da incasso, adatta per impianti con più monitor MO 950-… o un monitor e più punti di collegamento, con amplificatore, idonea per scatola di distribuzione da 55.
Dimensioni: (larg. x alt. x prof.) 80 x 80 x 38 mm

HTSV 811-0
Citofono di sistema standard con monitor a colori, come apparecchio appoggio muro, per la citofonia con videosorveglianza dell'area d'ingresso, in pregiato materiale plastico antistatico. La citofonia è possibile con i porter TLM/STLM 612-..., TLE 061-... o CL A ... N. L'immagine viene visualizzata sul display a colori integrato da 2,5".
Provvisto delle funzioni di chiamata, conversazione, video, apriporta, accensione luce e chiamata dal piano.

Prestazioni:
• Protezione acustica, audiosegreto e videosegreto integrati.
• Tacitazione di chiamata
• Collegamento in parallelo di max. 2 HTSV
• Generatore di chiamata elettronico con chiamata bitonale per chiamata dal piano e chiamata tritonale per chiamata dal posto esterno
• Volume di chiamata regolabile in continuo
• Funzione apriporta / accensione luce sempre possibile
• Attivazione dell'immagine con tasto separato possibile tramite installazione supplementare.
• Saturazione del colore e luminosità regolabili dal davanti tramite potenziometro.
• Cordone elastico ad innesto per un facile montaggio del ricevitore
• Nell'installazione è possibile realizzare un collegamento "loop through" fra un apparecchio e l'altro senza distributore supplementare.
• Con accessorio da tavolo ZTSV 811-... utilizzabile come apparecchio da tavolo
• Dimensioni: larg. x alt. x prof. in mm 90 x 261 x 45 mm

HTCV 811-0
Citofono di sistema comfort con monitor a colori, come apparecchio appoggio muro, per la citofonia e la comunicazione interna con videosorveglianza dell'area d'ingresso, in pregiato materiale plastico antistatico. La citofonia è possibile con i porter BTLM/STLM 612-..., TLE 061-... o CL A ... N. L'immagine viene visualizzata sul display a colori integrato da 3,5".
Oltre alle funzioni base chiamata, conversazione, apriporta, accensione luce e chiamata dal piano, è possibile attivare la funzione di chiamata e comunicazione interna.

Prestazioni:
• Protezione acustica, audiosegreto e videosegreto integrati.
• Tacitazione di chiamata
• Collegamento in parallelo di max. 2 HTCV
• Generatore di chiamata elettronico con chiamata bitonale per la chiamata dal piano, chiamata tritonale e chiamata elettronica tritonale (con collegamento G) per la chiamata dal posto esterno
• Volume di chiamata regolabile in continuo dal davanti fino a "0"
• Funzione apriporta / accensione luce sempre possibile
• Attivazione dell'immagine con tasto separato possibile tramite installazione supplementare.
• Saturazione del colore e luminosità regolabili dal davanti tramite potenziometro.
• Cordone elastico ad innesto per un facile montaggio del ricevitore
• Nell'installazione è possibile realizzare un collegamento "loop through" fra un apparecchio e l'altro senza distributore supplementare.
• Funzione di videomemoria con 28 immagini
• Possibile ampliamento tramite scheda SD a max. 255 immagini (non inclusa nel kit di fornitura)
• Tasto di comando a 5 vie per azionare la videomemoria, lo zoom, la luminosità, la saturazione del colore e l'impostazione di data/ora
• 7 tasti funzione integrati senza installazione supplementare, utilizzabili come:
- tasti di chiamata con GC 612-...
- attivatori di funzioni di commutazione/comando in abbinamento all'SFC 602-...
• Campo per le diciture integrato per tasti funzione
• 2 tasti utilizzabili come tasti a potenziale zero
• Con accessorio da tavolo ZTCV 811-... utilizzabile come apparecchio da tavolo
• Dimensioni: (larg. x alt. x prof.) 105 x 261 x 45 mm

NS 711-01
Ripetitore di suoneria in versione piatta appoggio muro con altoparlante, regolazione del volume dall'esterno e generatore di chiamata elettronico. Collegabile ai citofoni HTS/HTC/HTSV/HTCV 811-...
Toni di chiamata: chiamata dal posto esterno, chiamata tritonale (senza collegamento G) o suoneria elettronica (con collegamento G), chiamata dal piano, chiamata bitonale.
Non è possibile collegare in parallelo un **secondo** NS o citofono.
- Corrente di chiamata max. 190 mA
- Volume di chiamata regolabile in continuo dall'esterno fino a max. 86 dB(A)
Dimensioni: (larg. x alt. x prof.) 107 x 107 x 25 mm

NSC 602-0
Controller ripetitore di suoneria per chiamata dal posto esterno per il collegamento di un ripetitore di suoneria con alimentazione di corrente propria all'HTSV/HTCV 811-…
Provvisto di morsetti a vite per il collegamento, 2 contatti con punto di riferimento comune, max. 24 V 1A.
Adatto per scatola di distribuzione da 55 sotto il citofono di sistema.
Classe di protezione IP 20
Dimensioni: 51ø x prof. 23 mm

NG 602-01
Alimentatore nella scatola esamodulare del quadro di distribuzione per la citofonia e la comunicazione interna.
Protetto da fusibile termico sul lato secondario.
Dati tecnici:
Alimentazione primaria:
230 V AC, 50/60 Hz,
+6%, -10%
Alimentazione secondaria:
12 V AC, 1,6 A e 23,3 V DC
- 0,3 A regolata
Classe di protezione IP 20
Dimensioni: larg. x alt. x prof.
107 x 89 x 60 mm

TR 603-0
Trasformatore nella scatola trimodulare del quadro di distribuzione per alimentare ad es. l'illuminazione dei moduli o gli apriporta.
Protetto da fusibile termico sul lato primario.
Dati tecnici:
Alimentazione primaria: 230 V AC, 22 VA, 50/60 Hz, +/-10%
Alimentazione secondaria:
12 V AC 1,3 A Classe di protezione IP 20
Dimensioni: (larg. x alt. x prof.)
107 x 89 x 60 mm

Apriporta
Possono essere collegati apriporta da 12 V AC, impedenza min. 20 Ohm, comunemente in commercio.
Gli apriporta Siedle sono ad alta impedenza (> 20 Ohm) e presentano un funzionamento sicuro anche in caso di estesi raggi d'azione.
Se l'apriporta deve essere eseguito a prova di manomissione, quindi non deve essere collegato al porter, occorre montare anche il CTÖ 602-...
A tale scopo sono necessari fili supplementari.

GC 612-0
Controller di gruppo nella scatola esamodulare del quadro di distribuzione per la comunicazione interna (consente di collegare al massimo 6 citofoni di sistema HTC/HTCV 811-...) e per il collegamento fonico al porter.
I tasti di chiamata nei citofoni HTC/HTCV 811-... possono essere dotati anche di funzioni di comando.
Alimentazione di tensione separata tramite l'NG 602-...
E' possibile collegare ad un porter un numero a piacere di gruppi con comunicazione interna, a condizione che non venga superato il numero massimo ammesso di 500 citofoni di sistema.
Prestazioni
• 6 chiamate dal posto esterno assegnabili in modo selettivo
• Differenziazione di chiamata per chiamate dal posto esterno, chiamata dal piano e chiamate interne; tutte le conversazioni sono protette da audiosegreto.
• Possibilità di collegare l'SFC 602 per eseguire funzioni di comando
• Possibilità di collegare un ripetitore di suoneria con alimentazione di tensione propria; assegnato all'ingresso di chiamata 1
• Toni acustici per "libero" e "occupato"
• 8 interruttori DIL per la programmazione
• Retrocompatibile con il GC 602-0
• Alimentazione di tensione 23,3 V DC
• Corrente assorbita max. 300 mA
• Carico dei contatti max. per ripetitore di suoneria 24 V, 2 A AC/DC
Dimensioni: (larg. x alt. x prof.)
107 x 89 x 60 mm

ETC 602-0
Controller di piano nella scatola esamodulare del quadro di distribuzione per il collegamento di un porter sul piano supplementare ai corrispondenti citofoni di sistema HTS/HTC 811-0.
Possono essere collegati max. 7 porter sul piano e 1 o più citofoni di sistema.
Possibilità di utilizzare più controller di piano in uno stesso sistema.
Sono possibili più conversazioni contemporaneamente, ad es. fra un porter dell'ingresso principale e un citofono e contemporaneamente fra un porter sul piano e il corrispondente citofono di sistema.
Per ogni porter sul piano ETC 602-... è sempre necessario un NG 602-...
Nel circuito AS-Ta 84-... non è possibile realizzare un collegamento fonico interno fra i citofoni sul piano. Se si desidera realizzare tale collegamento, occorre collegare all'ETC 602-... **anche un GC 612-... e i citofoni di sistema HTC 811-...** (max. 6).
Vedere anche l'opuscolo informativo sul prodotto ETC 602-...
Alimentazione di tensione separata tramite l'NG 602-...
Prestazioni
• Contatto di scambio a potenziale zero WT/ WO/ WE, ad es. dalla telecamera del posto estero alla telecamera sul piano
• Carico dei contatti max. 24 V AC/DC, 2 A
• Alimentazione di tensione per interfaccia dati 12 V AC, max. 30 mA
• Alimentazione di tensione 23,3 V DC
• Corrente assorbita max. 60 mA

CTÖ 602-0
Controller apriporta nella scatola trimodulare del quadro di distribuzione per il comando di un apriporta che, per motivi di sicurezza, non deve essere collegato direttamente al porter.
In caso di più porter con apriporta è possibile utilizzare un CTÖ 602-... per ogni porter o per ogni sistema.
• Alimentazione di tensione 12 V AC
• Corrente assorbita max. 70 mA
• Carico dei contatti max. 24 V, 2 A
• **Tempo apriporta 3 sec. fissi**

SFC 602-0
Controller di commutazione/ comando a distanza nella scatola trimodulare del quadro di distribuzione per eseguire al massimo 4 funzioni di commutazione/comando centralizzate (collegamento al TL) o 4 funzioni di commutazione/comando locali (collegamento al GC 612-... o porter dell'ETC 602-...)
1 relè con contatto di scambio, 3 relè rispettivamente con un contatto di lavoro.
Il comando dei contatti "Li" e "Tö" può avvenire da tutti i citofoni di sistema, il comando dei 4 contatti di commutazione solo dai citofoni HTC/ HTCV 811-... .
La funzione dei tasti 1- 6 può essere impostata tramite interruttore DIL come commutatore o timer.
• Uscita 1 e 2 regolabili a passi da 3 sec. a 20 min. tramite un interruttore BCD.
• Uscita 3 e 4
impostata fissa a 3 sec.
• Carico dei contatti max. 24 V/ 2 A AC/DC
Alimentazione di tensione 12 V AC,
• Corrente assorbita max. 250 mA

Alimentatori e apparecchi di comando supplementari per video
Descrizione degli apparecchi

VNG 602-02
Alimentatore video nella scatola decamodulare del quadro di distribuzione per l'alimentazione centralizzata di impianti videocitofonici con LED di funzionamento: alimentazione lato primario 230 V 50/60 Hz, ± 10% alimentazione lato secondario 30 V DC, 1,1 A, regolata.
Classe di protezione IP 20
Dimensioni: (larg. x alt. x prof.) 180 x 89 x 60 mm

L'alimentatore video fornisce una tensione continua di 30 V DC max. 1100 mA. Negli impianti con più di 10 citofoni di sistema o funzionamento in parallelo di citofoni di sistema HTSV/HTCV 811-..., occorre fare attenzione alla corrente assorbita da tutti gli apparecchi.

Appar.	Corrente d'esercizio	Corrente di riposo
CMC 612-...	120 mA	10 mA
CEC 612-...	250 mA	10 mA
HTSV 811-...	200 mA	10 mA
HTCV 811-...	200 mA	60 mA
VMO 511-2	25 mA	25 mA
VMO 602-4	90 mA	90 mA
VKA 511-4	55 mA	55 mA

VAR 602-0
Relè di commutazione video nella scatola trimodulare del quadro di distribuzione con LED di funzionamento per comandare telecamere esterne e distributori video VKA.
Utilizzabile per il sistema 1+n con HTSV/ HTCV 811-...
Alimentazione di tensione 20-30 V DC, max. 60 mA.
Tensione di comando 4-30 V DC, max. 20 mA
Carico dei contatti max. 12-30 V DC/AC, 2A
Classe di protezione IP 20
Dimensioni:
53,5 x 89 x 60 mm

AR 402-0
Relè di commutazione nella scatola trimodulare del quadro di distribuzione per circuiti speciali con 4 contatti di commutazione a corrente debole, tensione di comando 6 - 12 V AC/DC
Potenza di commutazione 12 - 24 V AC 1 A
Classe di protezione IP 20
Dimensioni: (larg. x alt. x prof.) 53,5 x 89 x 60 mm

ZR 502-0
Relè temporizzatore ZR 502-0 nella scatola trimodulare del quadro di distribuzione con comando elettronico, ideale come temporizzatore per luce, con indicatore di funzionamento LED, interruttore a luce fissa e 2 contatti di commutazione a potenziale zero.
Adatto per lampade fluorescenti / ad incandescenza. Adatto per i restanti apparecchi da incasso nel quadro di distribuzione Siedle. Non devono essere utilizzate lampade fluorescenti compensate in parallelo.
Dati tecnici:
Tensione d'esercizio 10-15 V AC/DC
Tensione di comando 230 V AC e/o 10-15 V AC/DC, separata galvanicamente mediante accoppiatore ottico, ritardo di disinserimento regolabile da 15 sec. a 12 min. ±30%.
Precisione di ripetizione ±1 %, resettabile.
Durata di inserimento 100% ED
Range di temperatura da 0°C a + 40 °C
Carico lampada a bagliore max. 25 mA corrente nominale
Carico dei contatti max. 230 V AC/5 A e 24 V AC/DC; 5 a
Lampade fluorescenti / ad incandescenza fino a 600 W
Classe di protezione IP 20
Dimensioni: (larg. x alt. x prof.) 53,5 x 89 x 60 mm

VMO 511-2
Distributore video con amplificatore, adatto per sistemi a colori o in bianco e nero con cavi coassiali, con 1 ingresso, 1 uscita e 1 passaggio per il montaggio in scatole di derivazione da 70 mm o nella distribuzione. Questo amplificatore è necessario quando in uno stesso impianto vengono azionati più monitor e quando il cavo coassiale è posato come montante comune, ad es. in una casa plurifamiliare.
Tensione d'esercizio 8-30 V DC/25 mA
Dimensioni: (larg. x alt. x prof.) 60 x 43 x 27 mm

VMO 602-4
Distributore video con 3 amplificatori, adatto per sistemi a colori o in bianco e nero con cavi coassiali, con 1 ingresso, 3 uscite e 1 passaggio. Possibile montaggio in scatole di derivazione da 100 x 100 mm o nella distribuzione. Questo amplificatore è necessario quando il cavo coassiale viene posato a forma di stella nel collegamento ai monitor oppure quando deve essere realizzato un cablaggio in serie in caso di più montanti. Scatola costituita da un pezzo fuso.
Tensione d'esercizio 8-30 V DC/90 mA
Dimensioni: (larg. x alt. x prof.) 94 x 62 x 30 mm

VKA 511-4
Distributore video con amplificatore, adatto per sistemi a colori o in bianco e nero per il collegamento di 4 telecamere con 4 ingressi e 1 uscita. Scatola costituita da un pezzo fuso.
Tensione d'esercizio 8-30 V DC/55 mA
Dimensioni: (larg. x alt. x prof.) 94 x 62 x 30 mm

Appunti

Aspetti generali
Al sistema Vario-Bus Siedle possono essere collegati diversi apparecchi di immissione e di comando.
Questo sistema è costituito da 4 fili e funge da:

Controllo d'accesso elettronico
Le funzioni di comando, ad es. l'apriporta, possono essere eseguite tramite il modulo Fingerprint, il modulo serratura a codice o il modulo di lettura Elektronic-Key. A tale scopo è necessario un controller d'ingresso EC 602-... oppure il controller del posto esterno IP TCIP 603-... .

Immissione di chiamata digitale
I citofoni collegati vengono chiamati mediante il modulo serratura a codice o il modulo di chiamata a display (rubrica nomi elettronica). A tale scopo, nel sistema 1+n è necessario il controller di chiamata RC 602-... .

Esempio
Per quanto riguarda l'unità di immissione un porter Vario può essere abbinato in qualsiasi forma al sistema Vario-Bus. Possono essere collegati anche tasti di chiamata diretti, ad es. per la portineria.

Utilizzabili sul sistema Vario-Bus

Apparecchi di immissione
Capacità massima
8 FPM 611-...
+ 8 ELM 611-...
+ 8 COM 611-...
+ 8 DRM 611-...

Controller e alimentatori
• EC/ECE 602-0
Controller d'ingresso/Estensione del controller d'ingresso
• RC/RCE 602-0
Controller di chiamata/Estensione del controller di chiamata
• TCIP 603-0
Controller del posto esterno IP
• FSM 740-0
Modulo di controllo e commutazione a distanza
• SCE 640-0
Estensione del controller di commutazione
• TR 602-01
Trasformatore per l'alimentazione degli apparecchi di immissione
• VNG 602-02
Alimentatore per il controller del posto esterno IP

Software
• PRI 602-0 USB
• PRI 602-0
• PRS 602-0
• VBPS 602-01
(vedere la descrizione a pagina 34).

Immissione possibile con:
• Modulo serratura a codice COM 611-... per inserire numeri di chiamata o per comandare funzioni di commutazione;
• Modulo display di chiamata DRM 611-... con funzione di rubrica e/o per inviare chiamate dal posto esterno;
• Modulo di lettura Electronic-Key ELM 611-... con funzione di controllo d'accesso per aprire la porta tramite Electronic-Key/scheda (EK/EKC 601-0). Sono possibili al massimo 999 chiavi elettroniche EK 601-0, EKC 601-0.
• Modulo Fingerprint FPM 611-... con funzione di controllo d'accesso per aprire la porta tramite impronte digitali. Questo modulo può gestire al massimo 100 impronte digitali.

L'EC 602-... con ECE 602-... è in grado di gestire fino a 100 codici e inoltre un massimo di 999 caratteristiche.
Queste caratteristiche possono essere costituite da chiavi elettroniche EK/EKC 601-0 o da impronte digitali.
Il sistema può gestire quindi 100 codici e max. 999 EK/EKC 601-0 o 100 codici, 899 EK/EKC 601-0 e max. 100 impronte digitali in un funzionamento misto.

Linee
Per l'installazione di Vario-Bus occorre utilizzare linee per telefonia con fili dal diametro di 0,8 mm.

JY(ST)Y Linea accoppiata, ritorta, schermata

Raggi d'azione nel Vario-Bus
Il raggio d'azione dipende dal tipo di installazione, dal diametro dei fili e dai valori di allacciamento "AW" degli apparecchi collegati.
Un TR 602-... alimenta 5 AW.

In caso di installazione a stella
Max. **260 m** con fili dal diametro di 0,8 mm e valore di allacciamento 1 "AW".

Un **secondo AW** nella stessa colonna **dimezza** il raggio d'azione.
Installazione bus
In caso di affiancamento di **max. 5 AW**, si ottiene una lunghezza max. di **40 m** con fili dal diametro di 0,8 mm.
Altri apparecchi collegati al bus richiedono un'alimentazione propria, completamente separata, mediante TR/NG 602-... .
Questi apparecchi **non** devono essere collegati in parallelo sul lato secondario.

La rete di linee complessivamente posate nel Vario-Bus non deve superare i 2000 m.

Tabella dei valori di collegamento

Denominazione	AW
FPM 611-01	
ELM 611-0	1
COM 611-01	1
DRM 611-0	1
EC 602-02	1
EC 602-02 + ECE 602-0	2
RC 602-0	1
RC 602-0+ RCE 602-0	2

Alimentatore
Come alimentatore si può utilizzare il TR 602-... rispettivamente per 5 AW.

Schema generale dei collegamenti per il Vario-Bus
Schema generale dei collegamenti per il controllo d'accesso

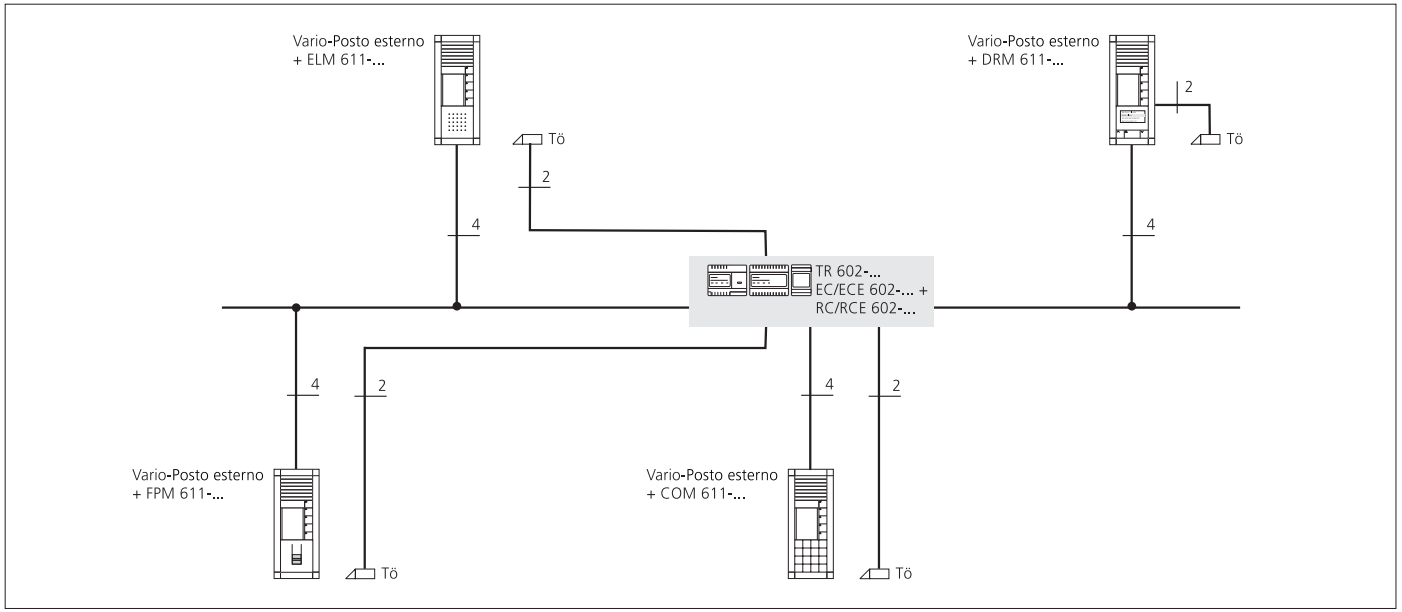

Schema generale dei collegamenti per il Vario-Bus
Principio di funzionamento con EC/ECE 602-0:
Il controller d'ingresso EC 602-... viene comandato tramite i moduli di immissione FPM, ELM e COM 611-... con il corrispondente apriporta.

Principio di funzionamento con RC/RCE 602-0:
Sul modulo di chiamata a display è possibile selezionare i residenti nell'apposita rubrica e chiamarli tramite RC 602-...

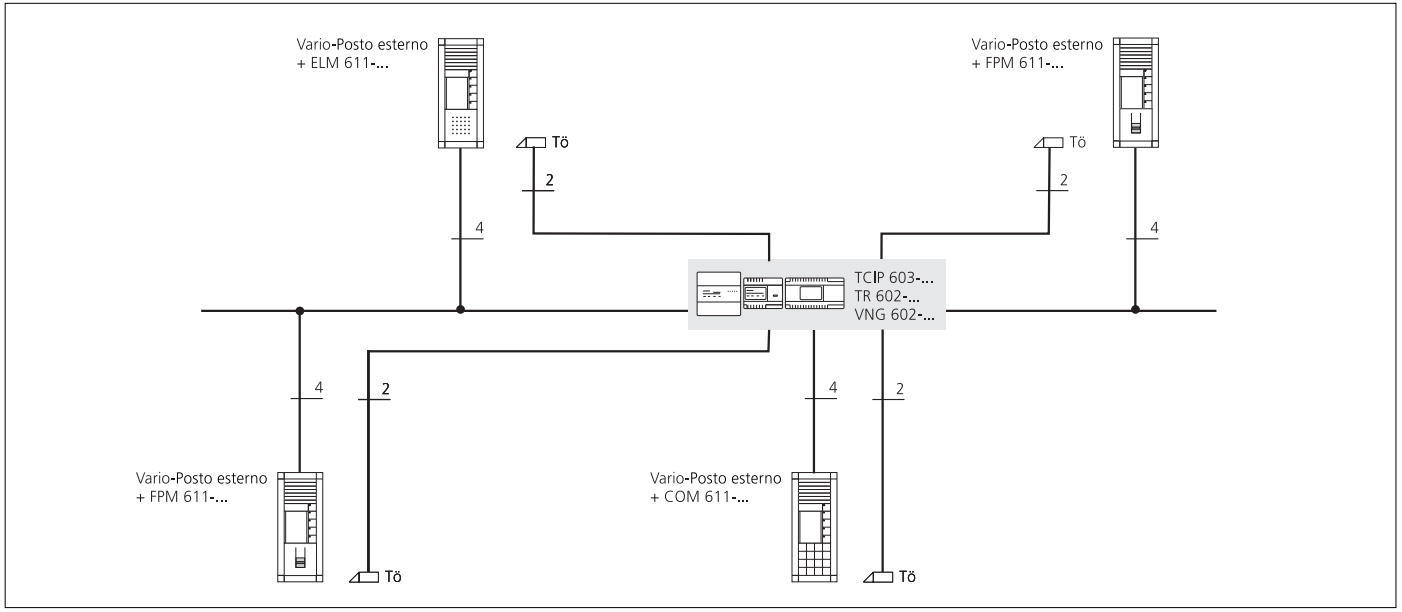

Schema generale dei collegamenti per il controllo d'accesso
Principio di funzionamento
Controllo d'accesso con TCIP 603-... per impianti ampi e complessi con la possibilità di registrare diversi modelli temporali e di gruppo. La programmazione e gestione avviene tramite PC.

Moduli di immissione Vario-Bus
Descrizione degli apparecchi

COM 611-02
Modulo serratura a codice come unità di immissione per l'invio di codici per chiamate dal posto esterno e funzioni di comando in abbinamento al sistema Vario-Bus Siedle e sul TCIP 603-...
Provvisto di tastiera, per chiamare in abbinamento al controller di chiamata RC 602-..., per comandare in abbinamento al controller d'ingresso EC 602... Dotato di tasto C per cancellare eventuali immissioni errate e di tasto TÖ per l'apertura diretta della porta. La funzione di apriporta può essere comandata anche da un timer predisposto in loco. Un LED integrato può essere utilizzato come indicatore di stato mediante un contatto a potenziale zero esterno.
Tensione d'esercizio 12 V AC dal TR 602-...
Corrente assorbita max. 100 mA.

DRM 611-0
Modulo di chiamata a display come unità di immissione con display per l'invio di chiamate dal posto esterno in abbinamento al controller di chiamata RC 602-... . Sul display vengono visualizzati i dati specifici del cliente, che sono memorizzati nell'RC 602-...
Per sfogliare la rubrica dei nomi sono disponibili due tasti. Quando viene visualizzato il nome desiderato, premendo il tasto di chiamata con il simbolo campanello, viene trasmessa la chiamata dal posto esterno. E' possibile collegare un tasto TÖ esterno.
Per eseguire la funzione di apriporta tramite il tasto Tö esterno, è sempre necessario un EC 602-... nell'impianto.
Il DRM 611-... può essere utilizzato anche in abbinamento al COM 611-... per visualizzare l'immissione tramite il DRM 611-...
Tensione d'esercizio 12 V AC, ad es. dal TR 602-... Corrente assorbita max. 200 mA

ELM 611-0
Modulo di lettura Electronic-Key come sistema di controllo d'accesso senza contatto con LED di funzionamento. A scelta "stand alone" o in abbinamento al controller EC 602-... e al TCIP 603-...
Come unità di lettura di chiavi o schede elettroniche per l'apertura di porte, portoni, ecc. Nel funzionamento "stand alone" è possibile utilizzare al massimo 9 chiavi o schede elettroniche, mentre in abbinamento all'EC 602-... fino a 999 chiavi o schede elettroniche.
Tensione d'esercizio 12 V AC dal TR 602-...
Corrente assorbita max. 120 mA
Carico dei contatti 24 V/1A

EK 601-0
Chiave Electronic-Key in abbinamento al modulo di lettura Electronic-Key ELM 611-... Ogni chiave elettronica rappresenta un unicum, completamente incapsulato e senza batteria.
Distanza di lettura circa 2,5 cm

EKC 601-0
Scheda Electronic-Key in abbinamento al modulo di lettura Electronic-Key ELM 611-... Ogni scheda elettronica rappresenta un unicum, completamente incapsulato e senza batteria.
Distanza di lettura circa 8 cm

FPM 611-01
Modulo Fingerprint come sistema di controllo d'accesso con LED di funzionamento. Adatto per il funzionamento "stand alone" o in abbinamento al controller EC 602-... sul Vario-Bus e sul TCIP 603-...
Unità di lettura di impronte digitali programmate per l'apertura di porte, portoni, ecc. Possono essere programmati al massimo 100 utenti (impronte utente).
Tensione d'esercizio 12 V AC dal TR 603-...
Carico dei contatti max. 24 V 2 A
Corrente assorbita max. 250 mA

EC 602-02
Controller d'ingresso come elettronica di analisi e unità di comando in abbinamento ai moduli FPM/COM o ELM 611-... L'EC 602-... è un apparecchio da incasso nel quadro di distribuzione e gestisce **contemporaneamente** un massimo di 8 COM 611-..., 8 ELM 611-... **e** 8 FPM 611-... . L'EC 602-... dispone di due contatti di scambio come uscite di commutazione e di due ingressi. Può essere ampliato grazie all'ECE 602-... con altri 6 contatti di lavoro.
La programmazione è supportata dal display tramite i tasti integrati oppure avviene mediante l'interfaccia di programmazione PRI 602-... con un PC IBM compatibile e il software PRS 602.
Tensione d'esercizio 12 V AC ad es. dal TR 602-...
Carico dei contatti 24 V/2A
Corrente assorbita max. 150 mA con ECE 602-... max. 400 mA

ECE 602-0
Estensione del controller d'ingresso nella scatola del quadro di distribuzione. Amplia l'EC 602-... con 6 contatti di lavoro. In tal modo possono essere eseguite fino a 8 funzioni di comando con un COM 611-..., FPM 611-... o ELM 611-... . Alimentazione tramite il nastro piatto dall'EC 602-... . Estensione del controller d'ingresso:
Carico dei contatti 24 V/2A
Corrente assorbita dall'EC e dall'ECE assieme max. 400 mA

TCIP 603-...
Controller del posto esterno IP per comandare e gestire un ampio sistema di controllo d'accesso con i moduli di immissione:

- Modulo serratura a codice COM 611-...
- Modulo di lettura Electronic-Key ELM 611-...
- Modulo Fingerprint FPM 611-...

Il collegamento dei moduli avviene tramite il sistema Vario-Bus Siedle (morsetti Da/Db).
Un TCIP 603-... consente di azionare fino a otto moduli. (Ciò significa che 1 posto esterno d'ingresso può comprendere COM 611-..., FPM 611-... e ELM 611-...).
Capacità max. sul TCIP 603-...
- 8 posti esterni rispettivamente con 8 COM/ELM/FPM
- 500 utenti
- 40 gruppi d'accesso
- 20 profili temporali
- 40 giorni di festa/vacanza
- 5 ingressi a potenziale zero
- 4 uscite a potenziale zero come contatti di commutazione

Dati tecnici:
- Alimentazione 10 – 36 V DC
- Corrente assorbita max. 700 mA
- Collegamento alla rete 10/100 Base-T, UTP CAT5 RJ45
- Classe di protezione IP 20
- Dimensioni: larg. x alt. x prof. 131 x 111 x 52 mm

Il numero degli ingressi e delle uscite può essere aumentato con il modulo di controllo e commutazione a distanza FSM 740-.../ SCE 640-... In tal caso sono possibili fino a 10 uscite supplementari e 3 ingressi supplementari.

FSM 740-0
Modulo di controllo e commutazione a distanza, in abbinamento al TCIP 603-0, per ampliare i contatti di commutazione (uscite).
E' dotato di 2 relè di commutazione e 3 ingressi di comando e viene abbinato tramite il sistema Vario-Bus Siedle direttamente al TCIP 603-0.
Grazie al modulo di estensione dei contatti di commutazione SCE 640-0 è possibile aumentare i contatti di commutazione disponibili di altri 6 contatti per un totale di 8 contatti.
L'assegnazione dei contatti avviene mediante il software di configurazione del TCIP 603-0.
Dimensioni: (larg.xalt.xprof.) 107 x 89 x 60 mm

SCE 640
E' un modulo di estensione nella scatola da incasso trimodulare del quadro di distribuzione, adatto per diversi controller di commutazione, ad es. SFM 740-0.., CLK 640-..., ecc.
Contiene 8 contatti di commutazione, che possono essere comandati dal corrispondente controller di commutazione.
Il collegamento al controller di commutazione avviene tramite nastro piatto.
A seconda del tipo di apparecchio di comando possono essere collegati in cascata al massimo 16 SCE 640-0.
Possibilità di carico dei contatti max. 30V 1A DC, carico ohmico.
Dimensioni: (larg. x alt. x prof.) 53,5 x 89 x 60 mm

RC 602-0
Controller di chiamata nella scatola da incasso del quadro di distribuzione, per inviare chiamate codificate ai contatti di commutazione, in abbinamento al modulo serratura a codice COM 611-... o al modulo di chiamata a display DRM 611-...
Ad un RC 602-... possono essere collegati al massimo 8 porter Vario Siedle per chiamate codificate.
La chiamata viene attivata tramite la tastiera di un modulo serratura a codice COM 611-... e/o tramite un modulo di chiamata a display DRM 611-... da un porter. L'RC 602-... attiva le chiamate codificate e mette a disposizione 8 uscite di chiamata per 8 utenti.
Affiancando fino a 31 RCE 602-... è possibile collegare al massimo 504 uscite di chiamata/utenti.
Sul porter è possibile inviare anche chiamate dirette tramite tasti di chiamata.
La programmazione dell'RC 602-... avviene tramite un PC in loco tramite il servizio di programmazione Siedle (Tel. 07723/63-445).
Tensione d'esercizio 12 V AC ad es. dal TR 602-...
Corrente assorbita max. 180 mA
Carico dei contatti 24 V, 1A

RCE 602-0
Estensione del controller di chiamata, nella scatola da incasso nel quadro di distribuzione, per ampliare il controller di chiamata RC 602-... in impianti con più di 8 utenti.
L'RCE 602-... mette a disposizioni altre 16 uscite di chiamata.
Ad un RC 602-... possono essere affiancati al massimo 31 RCE 602-..., quindi è possibile collegare un massimo di 504 uscite di chiamata. Il collegamento all'RC 602-... avviene tramite il nastro piatto allegato.

- Alimentazione tramite il nastro piatto dall'RC 602-...
- Carico dei contatti 24 V/1A

ZRCE 602-0
Nastro piatto (lungo circa 35 cm), provvisto su entrambi i lati di connettore.
Per il collegamento di unità di estensione CCE/RCE/ECE 602-... alla corrispondente unità collegata a monte con interlacciamento nella distribuzione.

RCC 602-0
La scheda del controller di chiamata serve come supporto di memorizzazione per i dati dell'RC 602-... specifici del cliente. I dati possono essere salvati con un PC Windows (interfaccia seriale) mediante un terminale per chip card. Per la programmazione è necessario il software PRS 602-0.
Terminale per chip card su richiesta.

PRI 602-0
L'interfaccia di programmazione collega un PC Windows ad un sistema Vario-Bus.
L'elettronica di conversione è dotata di un cavo di collegamento con connettore Sub-D a 6 poli UAE/Western su entrambi i lati (lunghezza totale circa 3,5 m).
Il corrispondente software di programmazione PRS 602-... è allegato. Occorre prevedere in loco una scatola di collegamento UAE/Western a 6 poli con collegamento al sistema Vario-Bus.
Dimensioni (larg. x alt. x prof.) 53,5 x 89 x 60 mm

PRI 602-0 USB
L'interfaccia di programmazione PRI 602-... USB nella scatola trimodulare del quadro di distribuzione collega un PC Windows tramite interfaccia USB con il sistema Vario-Bus Siedle.
Alimentazione di 12 V AC dal TR 602-... tramite morsetti a vite.
Interfaccia al sistema Vario-Bus o In-Home-Bus tramite presa Western a 8 poli oppure tramite morsetti a vite
Dimensioni: (larg. x alt. x prof.) 53,5 x 89 x 60 mm
A partire dalla versione 4.00 è possibile anche la programmazione del sistema Vario-Bus.

PRS 602-0
Software di programmazione, funzionante a partire da Windows 2000, XP o versione superiore. Adatto per la programmazione dell'RC/RCE 602-... o dell'EC/ECE 602-... in abbinamento ad un PC Windows con interfaccia seriale.
Per la programmazione dell'RC/RCE 602-... è necessario il PRI 602-... o un lettore di chip card.
La programmazione dell'EC/ECE 602-... avviene mediante l'interfaccia PRI 602-...

VBPS 602-0
Software protocollo Vario-Bus per il monitoraggio delle funzioni di comando eseguite mediante l'EC/ECE 602-..., ad esempio per il controllo d'accesso. L'ECE consente di monitorare contemporaneamente fino a 4 EC 602-...
Requisiti del sistema:
• PC Windows
• Sistema operativo a partire da WIN 2000, XP o NT 4
• Per ogni EC 602-... 1 interfaccia di programmazione PRI 602-0

TR 602-01
Trasformatore nella scatola esamodulare del quadro di distribuzione. Per l'alimentazione di componenti Vario-Bus rispettivamente per 5 AW. Protetto da fusibile termico sul lato secondario.
Alimentazione primaria: 230 V AC, 50/60 Hz, +6%, -10%
Alimentazione secondaria: 12 V AC, max. 2,5 A
Classe di protezione IP 20
Dimensioni: (larg. x alt. x prof.) 107 x 89 x 60 mm

VNG 602-02
Alimentatore video nella scatola decamodulare del quadro di distribuzione per l'alimentazione centralizzata di impianti videocitofonici e del TCIP 603-... . Dotato di LED di funzionamento:
Alimentazione lato primario 230 V 50/60 Hz, ± 10%
Alimentazione lato secondario 30 V DC, 1,1 A, regolata.
Classe di protezione IP 20
Dimensioni: (larg. x alt. x prof.) 180 x 89 x 60 mm

Apparecchi	Larghezza appar./ copertura app. muro	
EC 602-...	6	(ZN 402-...)
ECE 602-0	3	(ZAP 502-...)
RC 602-...	6	(ZN 402-...)
RCE 602-0	3	(ZAP 502-...)
TR 602-...	6	(ZN 402-...)
VNG 602-...	10	(ZAP 10-...)

Appunti

Appunti

S. Siedle & Söhne

Postfach 1155
78113 Furtwangen

Bregstraße 1
78120 Furtwangen

Tel. +49 77 23 63-0
Fax +49 77 23 63-300
www.siedle.de
info@siedle.de

© 2006/10.06
Printed in Germany
Best.-Nr. 0-1108/084171 I